بسم اللہ الرحمٰن الرحیم

خیابانِ کیٹھوالاں

موضع دھیر کوٹ کیٹھوالاں

مصنّف ۔ ٹیچر راجہ فہمید الرحمان کیٹھوال

خصوصی تعاون ۔ راجہ نوید احمد کیٹھوال

راجہ محمد نفیس کیٹھوال

دیباچہ

میں اپنا ذکر کرنے سے پہلے اپنے اُستادِ محترم **راجہ برکت علی ارمان صاحب** کا ذکر کرنا ضروری سمجھتا ہوں جنھوں نے شجرہ جاننے کا آغاز کیا اُنہوں نے اس کام پر بہت محنت کی بدقسمتی سے اُن کو تحریری ریکارڈ نہ مل سکا عمر رسیدہ مردوں اور عورتوں سے پوچھ کر شجرہ لکھتے تھے. میرا بھی اس حوالے سے متعدد بار اُن سے تبادلہ خیال ہُوا انہوں نے شجرہ پر بہت کام کیا لیکن زندگی نے وفا نہ کی اور وہ اللہ کو پیارے ہو گئے اللہ تعالیٰ اُن کی مغفرت فرمائے. اِس کے بعد میں نے اپنی ذمہ داری سمجھتے ہوئے اِس کام کو اللہ تعالیٰ کے فضل و کرم سے مکمل کیا. مجھے ابتداء ہی سے شجرہ جاننے کا شوق تھا. میں جب بھی کسی سے شجرہ کے متعلق سُنتا تو ذہن نشین کر لیتا سمجھ نہ آتی تو پوچھ لیتا. اِس کے علاوہ شجرہ جاننے کے لیے اکثر بزرگوں سے معلومات لیتا تھا اور اپنے پاس نوٹ کر لیتا. اِس کے علاوہ مجھے تحریری ریکارڈ بھی مِلتا رہا خصوصی طور پر بزرگ شخصیت **باز خان** صاحب کا لکھا ہوا پتی لنگر خان کا شجرہ مِلا. اِس کے علاوہ **محترم جناب محمد صبیر ستی صاحب** کی تصنیف **تاریخ قبیلہء کیٹھوال** سے بہت معلومات شجرہ کے متعلق حاصل ہوئیں. میں نے اپنی کاوش جاری رکھی اور ریکارڈ مرتب کرتا رہا جب **میجر (ر) راجہ رب نواز صاحب** (سابق ممبر ضلع کونسل و ناظم UC دھیر کوٹ ستیاں) اور گاؤں کے کچھ آدمیوں نے ایک ضرورت کے تحت سرکاری ریکارڈ (شجرہ) حاصل کیا جس سے میرے ریکارڈ کی تصدیق ہو گئی تب میں نے موضع دھیر کوٹ کیٹھوالاں کی کیٹھوال برادری کا شجرہ مکمل کرنے کا عزم کیا. چونکہ اِس گاؤں سے بہت سے لوگ پُرانے وقتوں میں یہاں زندگی کی سہولیات نہ ہونے کی وجہ سے نقل مکانی کر گئے جن کی کھوج لگانا انتہائی مشکل کام تھا بہرحال کچھ لوگوں سے معلومات لیں اس کام کی تکمیل کے لیے میں خود کئی علاقوں میں گیا اور جہاں نہ جا سکا اُن سے فون پر رابطے کیے. اللہ تعالیٰ کے فضل و کرم سے تینوں پتیوں کے شجرے مکمل کیے. اِس کتاب میں میں دھیر کوٹ کیٹھوالاں کی تینوں پتیوں کے شجرے لکھ رہا ہوں اس کے علاوہ میں کیٹھوال برادری کے متعلق اور بھی معلومات دے رہا ہوں.

۱۔ اولاد جوہد خان سے پتی راول خان پتی کمال خان پتی اندال خان پتی مولو خان پتی کالا خان اور پتی ساہو خان ہیں جو UC چارہان بن گہل اور اِس کے علاوہ اور کئی علاقوں میں بھی آباد ہیں.

۲۔ جیری کے بیٹے سوری کی اولاد ڈھل ملکانہ (بن) پتریاٹہ پھوفنڈی برحد اور چراہ میں آباد ہے.

۳۔ جیری کے بیٹے بیری کی اولاد ہزارہ میں آباد ہے.

راجہ فہمید الرحمان کیٹھوال

☆موضع دھیر کوٹ کیٹھوالاں☆

☆موضع دھیر کوٹ کیٹھوالاں☆

موضع دھیر کوٹ کیٹھوالاں یونین کونسل دھیر کوٹ ستیاں تحصیل کوٹلی ستیاں ضلع راولپنڈی میں واقع ہے. یہ واحد گاؤں ہے جو کیٹھوال قوم کے نام پر ہے. یہاں صدیوں سے قوم کیٹھوال آباد ہے. اس کی آبادی تقریباً 3000 ہزار نفوس پر مشتمل ہے اور 500 کے قریب گھرانے ہیں. اس گاؤں کے لوگ دھنگراں، بڑھنہ، ڈھلیتر، موڑی سیداں، منکیالہ، منہند (کہوٹہ)، پہنیار، اندریلیاں، کجنا، بیل چکہ، سلا سیداں، چراہ، بٹنا، دہلوڑ، بملہڑی اور سہالہ میں بھی آباد ہیں. اس کے علاوہ راولپنڈی اسلام آباد کے مختلف علاقوں میں بھی آباد ہیں. موضع دھیر کوٹ کیٹھوالاں میں کیٹھوال برادری کے علاوہ ستی برادری کے بھی گھرانے آباد ہیں جن کے ساتھ ہمارے خوشگوار تعلقات اور گہری رشتہ داریاں ہیں. یہاں کیٹھوال برادری کی تین پتیاں آباد ہیں.

۱۔ پتی سکندر خان

۲۔ پتی لنگر خان

۳۔ پتی قمر علی

تینوں پتیوں کے شجرے آگے درج ہیں.

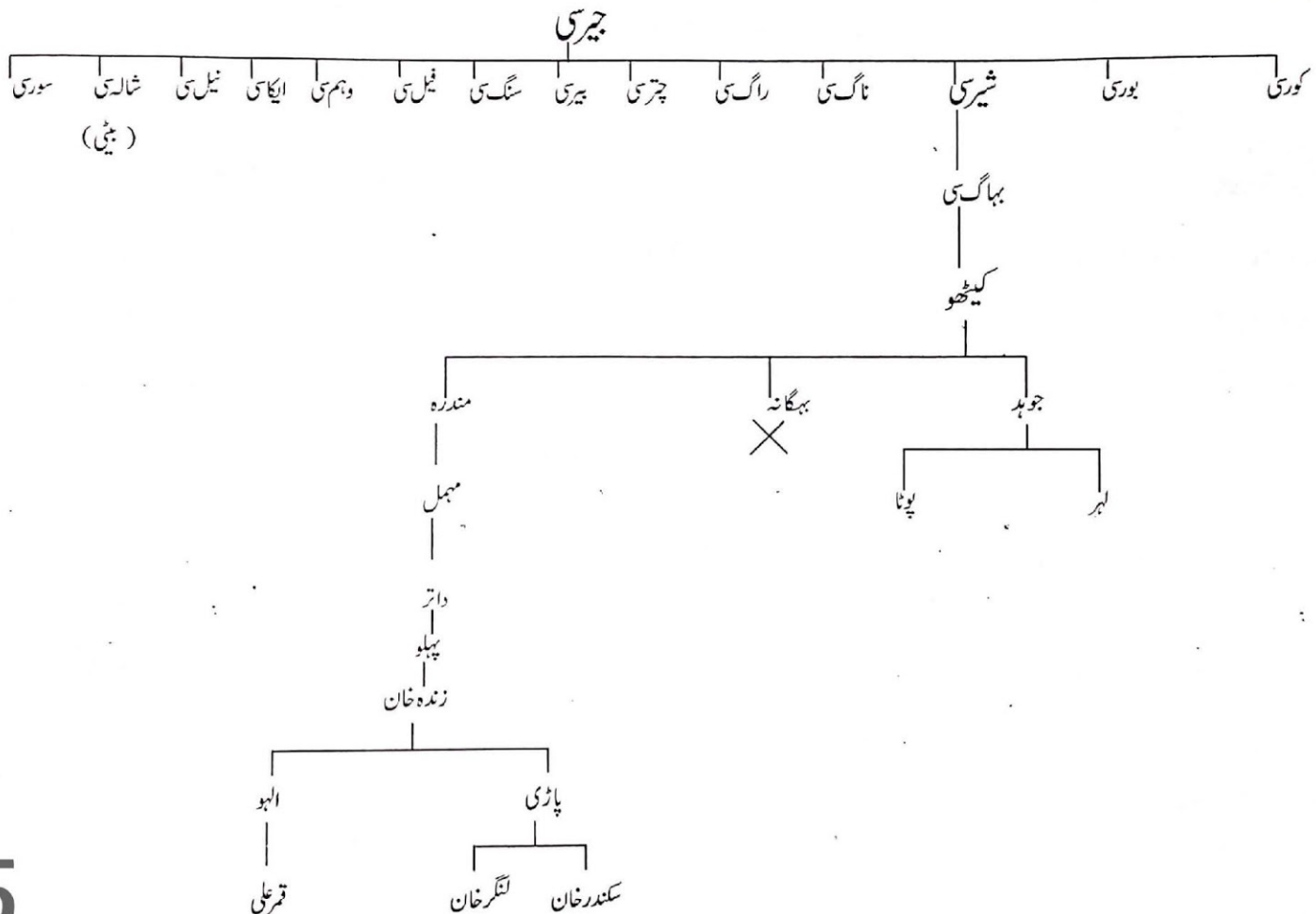
جیرسی
کورسی
بورسی
شیرسی
ناگ سی
راگ سی
چترسی
بیرسی
سنگ سی
فیل سی
وہم سی
ایکاسی
نیل سی
شالہ سی
(بیٹی)
سورسی
بہاگ سی
کیٹھو
جوہد
بہگانہ
مندرہ
لہر
پوٹا
مہمل
داتر
پہلو
زندہ خان
پاڑی
الہو
سکندر خان
لنگر خان
قمر علی

6

پتی سکندر خان

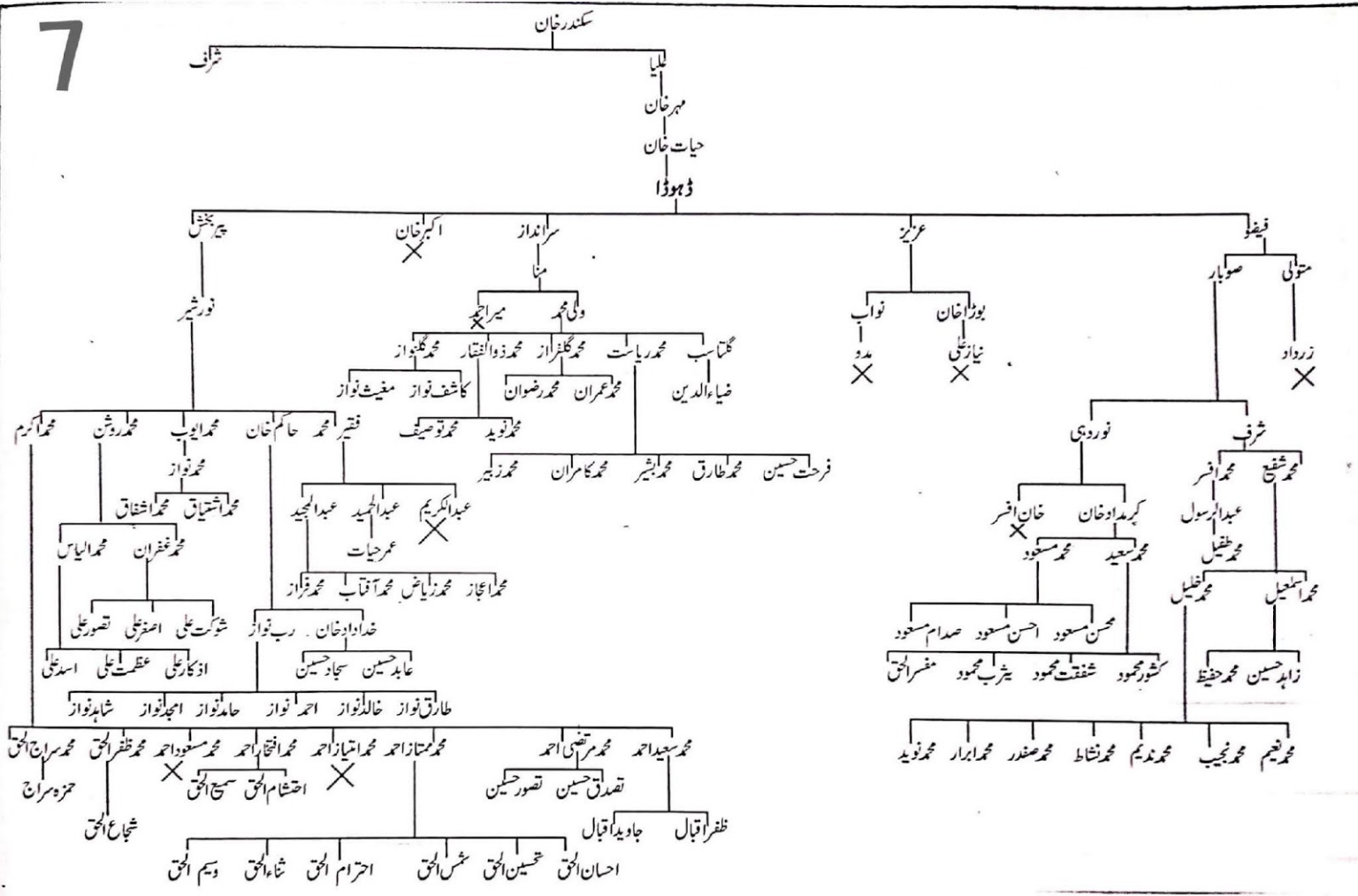
سکندر خان
شراف
ملیا
مہر خان
حیات خان
ڈھوڈا
فیضو
متولی
زرداد
صوبدار
شرف
محمد شفیع
محمد افسر
عبدالرسول
محمد طفیل
محمد اسمٰعیل
محمد خلیل
زاہد حسین
محمد حفیظ
نوردہی
کرمداد خان
خان افسر
محمد سعید
محمد مسعود
محسن مسعود
احسن مسعود
صدام مسعود
کشور محمود
شفقت محمود
یثرب محمود
مفسر الحق
عزیز
بوڑا خان
نیاز علی
نواب
مدو
سرانداز
منا
ولی محمد
میراجو
گلتاب
ضیاء الدین
محمد ریاست
محمد گلفراز
محمد ذوالفقار
محمد گلنواز
کاشف نواز
مغیث نواز
محمد عمران
محمد رضوان
محمد نوید
محمد توصیف
فرحت حسین
محمد طارق
محمد بشیر
محمد کامران
محمد زبیر
اکبر خان
پیر بخش
نور شیر
فقیر محمد
حاکم خان
محمد ایوب
محمد روشن
محمد اکرم
عبدالکریم
عبدالحمید
عبدالمجید
عمر حیات
محمد اعجاز
محمد زیاض
محمد آفتاب
محمد فراز
محمد نواز
محمد اشتیاق
محمد اشفاق
محمد غفران
محمد الیاس
خداداد خان
رب نواز
شوکت علی
اصغر علی
تصور علی
اذکار علی
عظمت علی
اسد علی
عابد حسین
سجاد حسین
طارق نواز
خالد نواز
احمد نواز
حامد نواز
امجد نواز
شاہد نواز
محمد سراج الحق
حمزہ سراج
محمد ظفر الحق
شجاع الحق
محمد مسعود احمد
احتشام الحق
محمد افتخار احمد
سمیع الحق
محمد امتیاز احمد
محمد ممتاز احمد
احسان الحق
تحسین الحق
شمس الحق
احترام الحق
ثناء الحق
وسیم الحق
محمد مرتضیٰ احمد
تصدق حسین
تصور حسین
محمد سعید احمد
ظفر اقبال
جاوید اقبال
محمد نعیم
محمد نجیب
محمد ندیم
محمد نشاط
محمد صفدر
محمد ابرار
محمد نوید

حال مقیم ڈھلیتر، منکیالہ، دھلوڑ

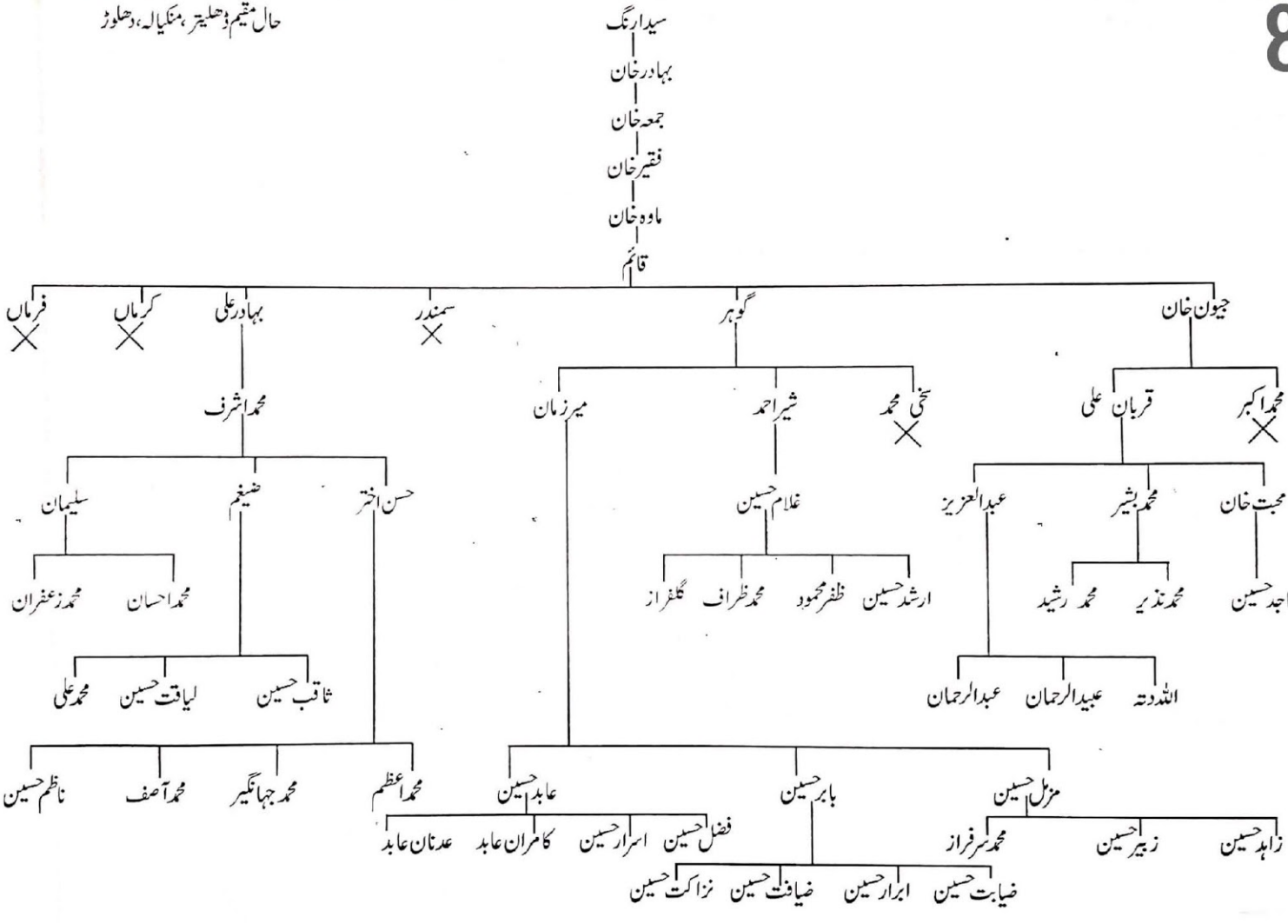

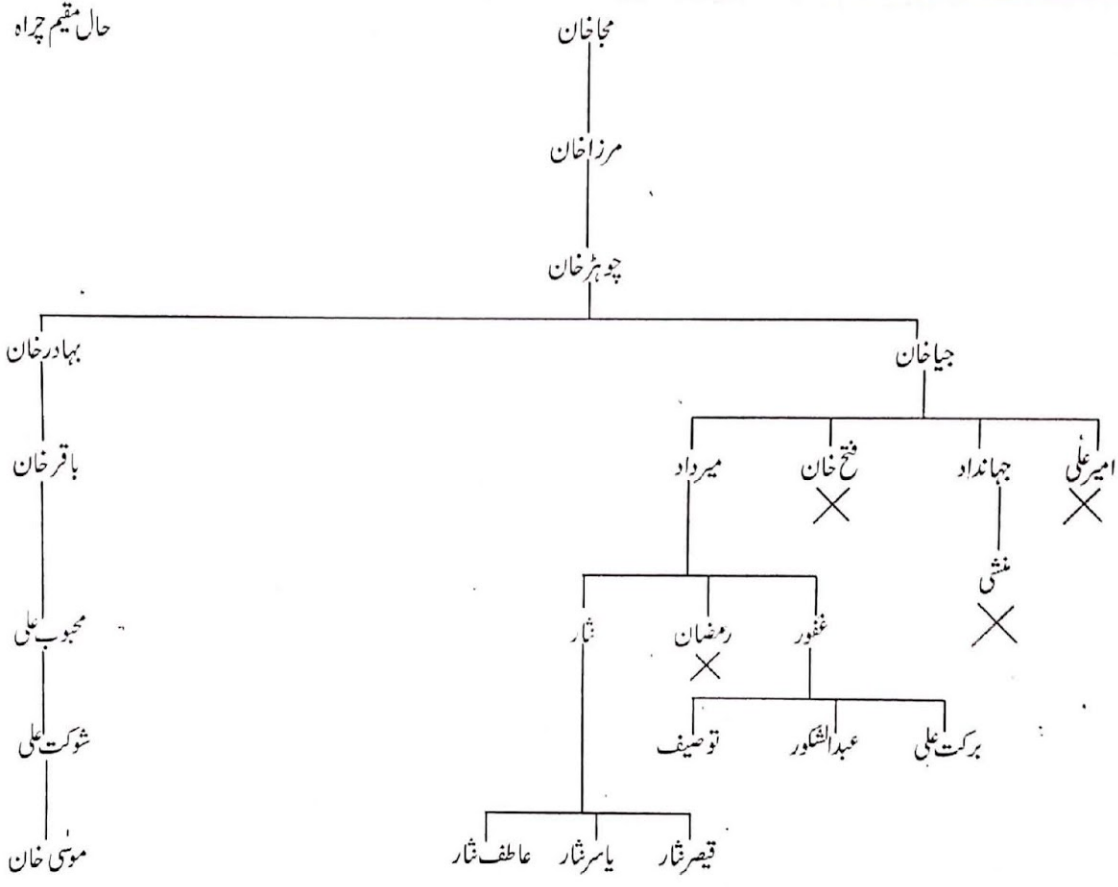
حال مقیم چراہ
مجا خان
مرزا خان
چوہڑ خان
بہادر خان
جیا خان
باقر خان
میر داد
فتح خان
جہانداد
امیر علی
منشی
محبوب علی
ثنار
رمضان
غفور
شوکت علی
برکت علی
عبدالشکور
توصیف
موسیٰ خان
قیصر ثنار
یاسر ثنار
عاطف ثنار

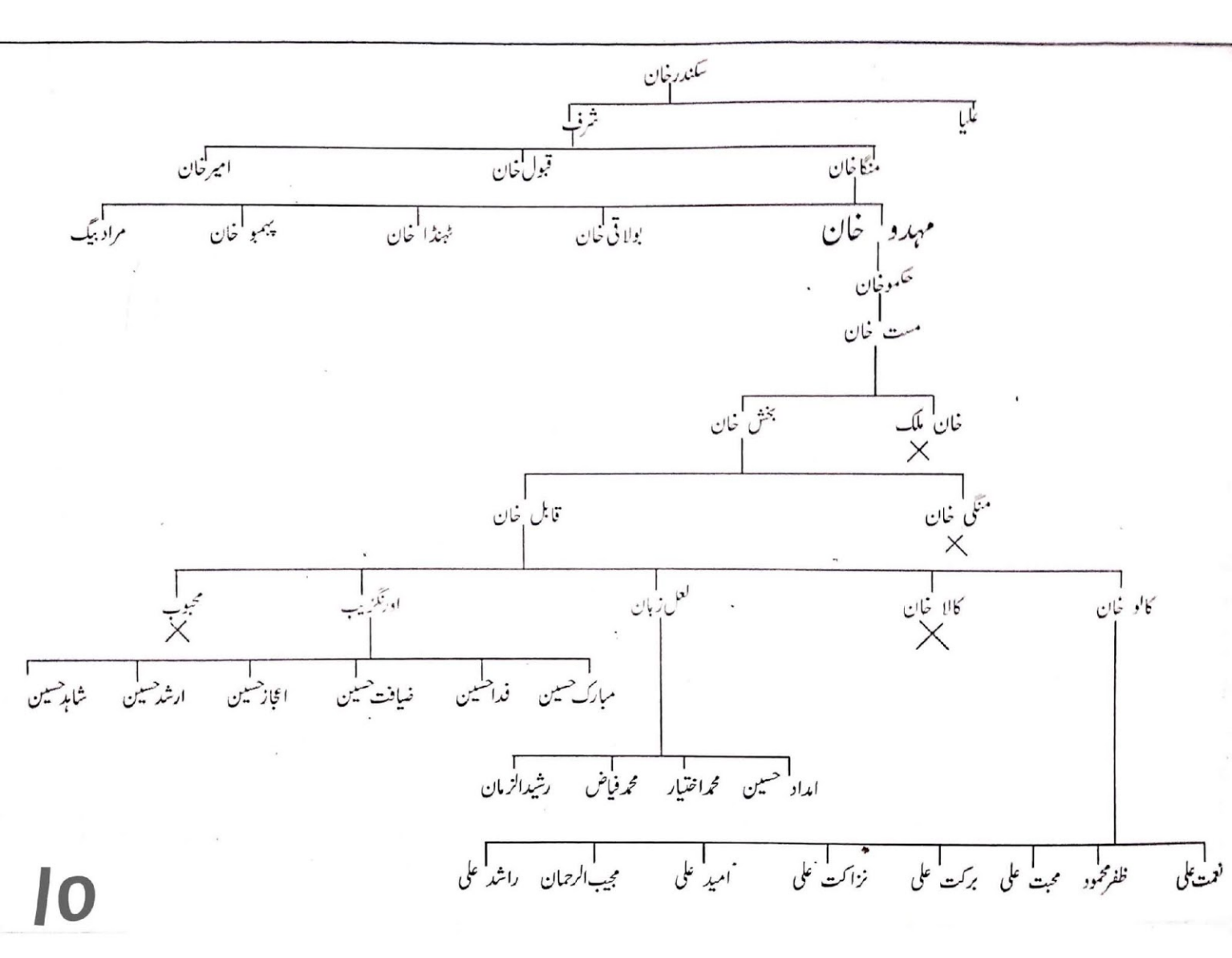
سکندرخان
ملیا
شرف
منگا خان
قبول خان
امیر خان
مہدو خان
بولاقی خان
ٹہنڈا خان
پہمبو خان
مراد بیگ
حکمو خان
مست خان
خان ملک
بخش خان
منگی خان
قابل خان
کالو خان
کالا خان
لعل زبان
اورنگزیب
محبوب
مبارک حسین
فدا حسین
ضیافت حسین
اعجاز حسین
ارشد حسین
شاہد حسین
امداد حسین
محمد اختیار
محمد فیاض
رشید الزمان
نعمت علی
ظفر محمود
محبت علی
برکت علی
نزاکت علی
امید علی
مجیب الرحمان
راشد علی

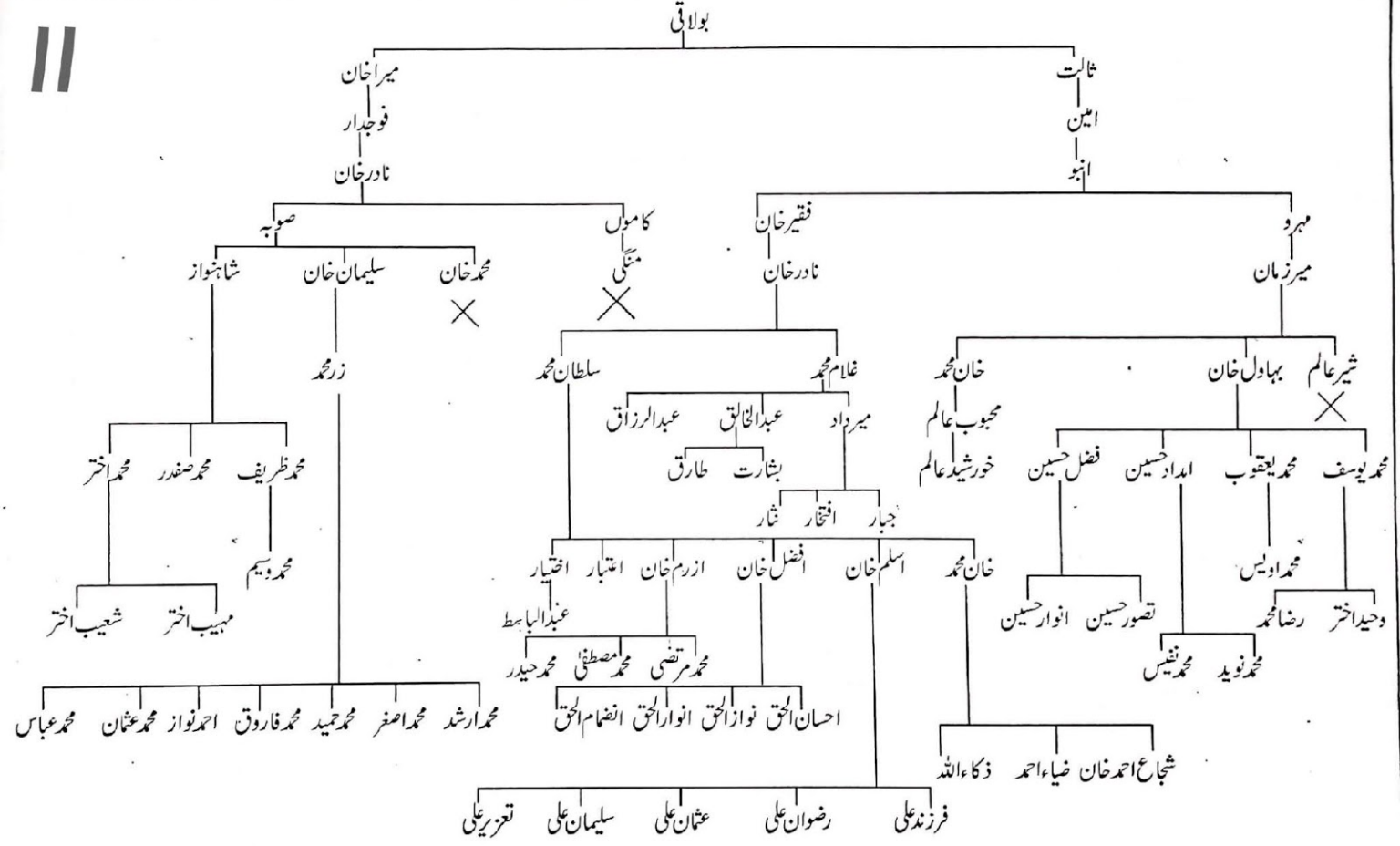

اولاد فقیر خان حال مقیم اندریلیاں

اولاد میراخان حال مقیم ڈھوک کشمیریاں وڈھوک کالا خان

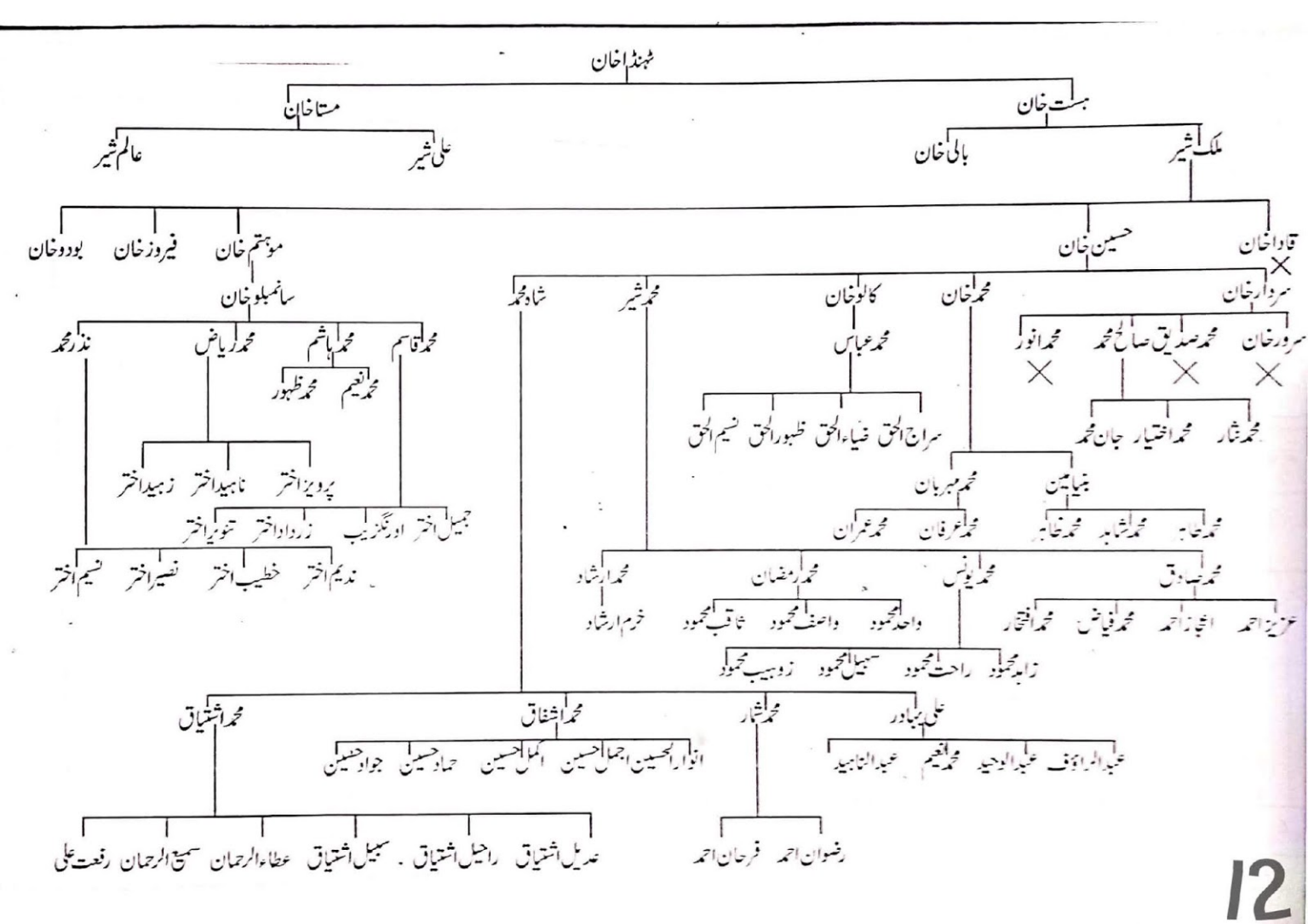
ٹھنڈا خان
ہست خان
مستا خان
ملک شیر
بالی خان
علی شیر
عالم شیر
قادا خان
حسین خان
موہتم خان
فیروز خان
بودو خان
سردار خان
محمد خان
کالو خان
محمد شیر
شاہ محمد
سانمبلو خان
سرور خان
محمد صدیق
صالح محمد
محمد انور
محمد عباس
محمد قاسم
محمد ہاشم
محمد ریاض
نذر محمد
محمد نعیم
محمد ظہور
محمد نثار
محمد اختیار
جان محمد
سراج الحق
ضیاء الحق
ظہور الحق
نسیم الحق
پرویز اختر
ناہید اختر
زہید اختر
بنیامین
محمد مہربان
جمیل اختر
اورنگزیب
زرداد اختر
تنویر اختر
محمد طاہر
محمد شاہد
محمد ظاہر
محمد عرفان
محمد عمران
ندیم اختر
خطیب اختر
نصیر اختر
نسیم اختر
محمد صادق
محمد یونس
محمد رمضان
محمد ارشاد
عزیز احمد
اعجاز احمد
محمد فیاض
محمد افتخار
واحد محمود
واصف محمود
ثاقب محمود
خرم ارشاد
زاہد محمود
راحت محمود
سہیل محمود
زوہیب محمود
علی بہادر
محمد شمار
محمد اشفاق
محمد اشتیاق
عبدالرؤف
عبدالوحید
محمد نعیم
عبدالناہید
انوار الحسین
اجمل حسین
اکمل حسین
حماد حسین
جواد حسین
رضوان احمد
فرحان احمد
عدیل اشتیاق
راحیل اشتیاق
سہیل اشتیاق
عطاء الرحمان
سمیع الرحمان
رفعت علی

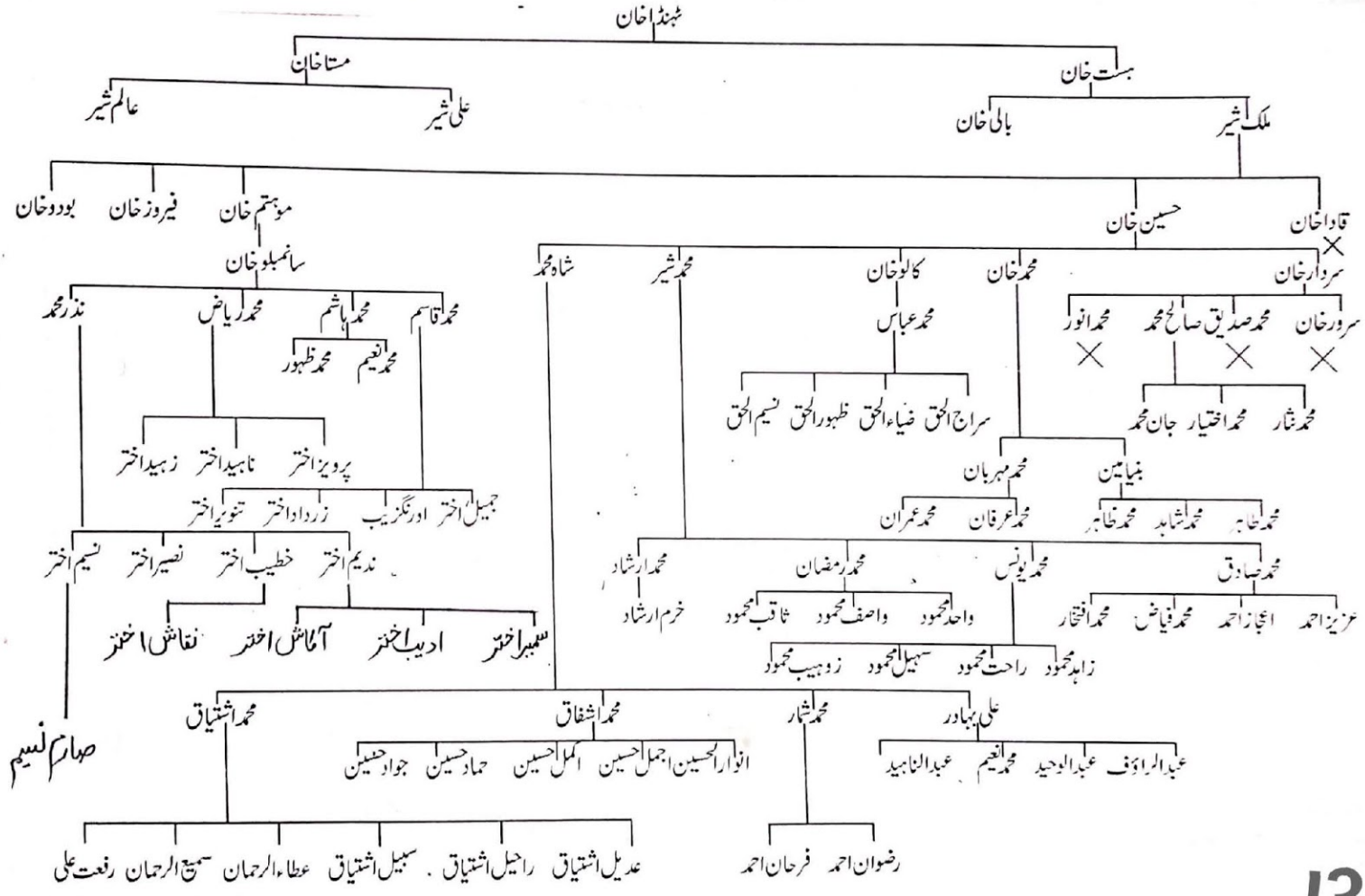
شہنڈا خان
مستا خان
بست خان
عالم شیر
علی شیر
بالی خان
ملک شیر
بودو خان
فیروز خان
موہتم خان
حسین خان
قادا خان
سانمبلو خان
سردار خان
سرور خان
محمد انور
محمد صدیق
صالح محمد
نذر محمد
محمد قاسم
محمد ہاشم
محمد ریاض
محمد انعیم
محمد ظہور
پرویز اختر
ناہید اختر
زہید اختر
جمیل اختر
اورنگزیب
زرداد اختر
تنویر اختر
ندیم اختر
خطیب اختر
نصیر اختر
نسیم اختر
سمیر اختر
ادیب اختر
آماش اختر
نقاش اختر
صارم نسیم
شاہ محمد
محمد شیر
کالو خان
محمد عباس
سراج الحق
ضیاء الحق
ظہور الحق
نسیم الحق
محمد خان
بنیامین
محمد مہربان
محمد طاہر
محمد شاہد
محمد ظاہر
محمد عرفان
محمد عمران
محمد ارشاد
خرم ارشاد
محمد رمضان
واحد محمود
واصف محمود
ثاقب محمود
محمد یونس
زاہد محمود
راحت محمود
سہیل محمود
زوہیب محمود
محمد صادق
عزیز احمد
اعجاز احمد
محمد فیاض
محمد افتخار
محمد اشتیاق
عدیل اشتیاق
راحیل اشتیاق
سہیل اشتیاق
عطاء الرحمان
سمیع الرحمان
رفعت علی
محمد اشفاق
انوار الحسین
اجمل حسین
اکمل حسین
حماد حسین
جواد حسین
محمد اشمار
رضوان احمد
فرحان احمد
علی بہادر
عبد الرؤف
عبد الوحید
محمد انعیم
عبد النابید

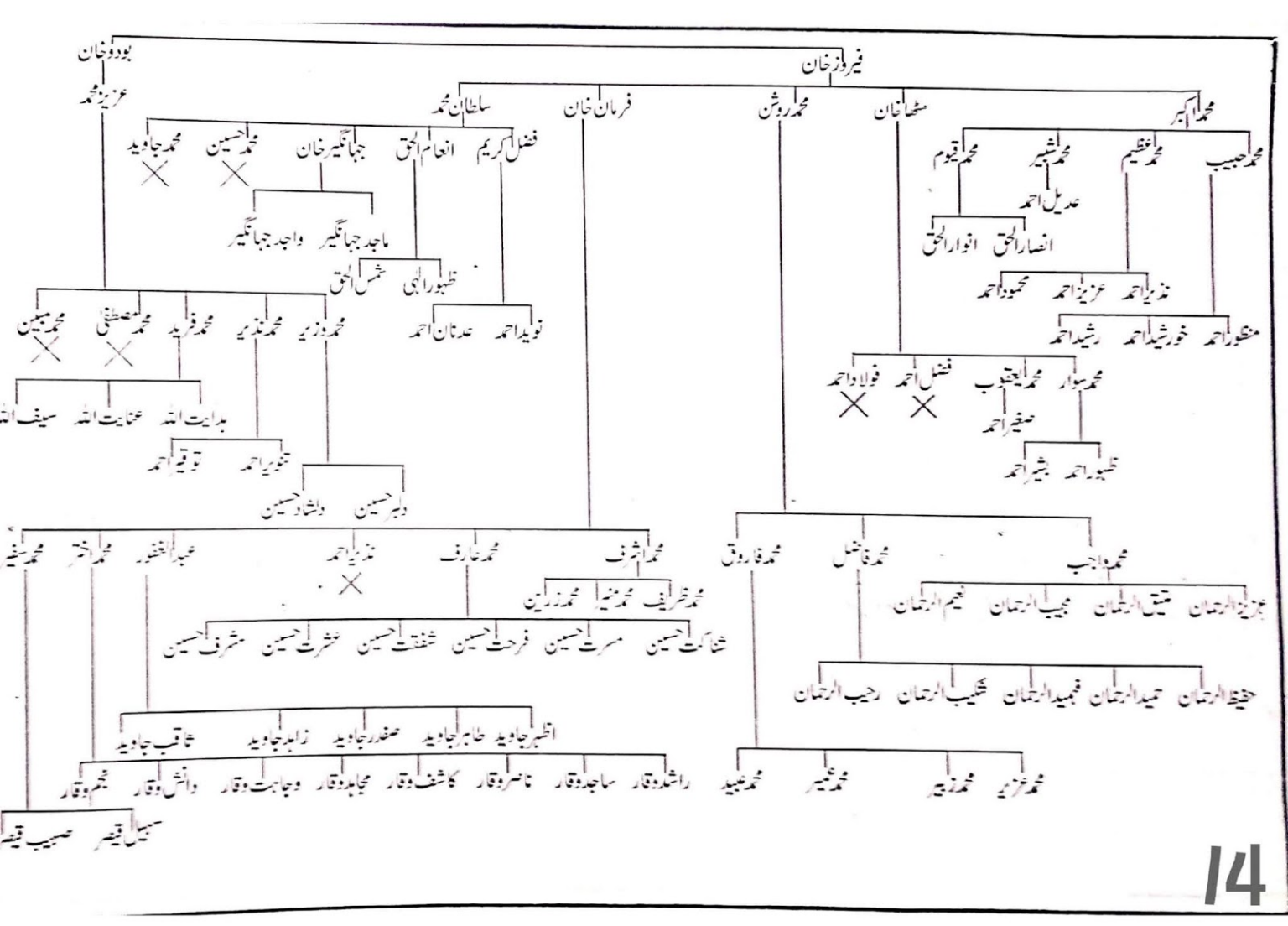
فیروز خان
بودو خان
عزیز محمد
سلطان محمد
فرمان خان
محمد روشن
مٹھا خان
محمد اکبر
فضل کریم
انعام الحق
جہانگیر خان
محمد حسین
محمد جاوید
ماجد جہانگیر
واجد جہانگیر
ظہور الہی
شمس الحق
نوید احمد
عدنان احمد
محمد وزیر
محمد نذیر
محمد فرید
محمد المصطفیٰ
محمد مبین
ہدایت اللہ
عنایت اللہ
سیف اللہ
تنویر احمد
توقیر احمد
دلبر حسین
دلشاد حسین
محمد اشرف
محمد عارف
نذیر احمد
محمد ظریف
محمد منیر
محمد زرین
شجاعت حسین
مسرت حسین
فرحت حسین
شفقت حسین
عشرت حسین
مشرف حسین
محمد فاروق
محمد فاضل
محمد واجب
عزیز الرحمان
عتیق الرحمان
مجیب الرحمان
نعیم الرحمان
حفیظ الرحمان
حمید الرحمان
فہمید الرحمان
شکیب الرحمان
رجیب الرحمان
محمد عزیر
محمد زبیر
محمد عمیر
محمد عبید
محمد سوار
محمد یعقوب
فضل احمد
فولاد احمد
صغیر احمد
ظہور احمد
بشیر احمد
محمد حبیب
محمد عظیم
محمد شبیر
محمد قیوم
عدیل احمد
انصار الحق
انوار الحق
نذیر احمد
عزیز احمد
محمود احمد
منظور احمد
خورشید احمد
رشید احمد
عبد الغفور
محمد اختر
محمد سفیر
اظہر جاوید
طاہر جاوید
صفدر جاوید
زاہد جاوید
ثاقب جاوید
راشد وقار
ساجد وقار
ناصر وقار
کاشف وقار
مجاہد وقار
وجاہت وقار
دانش وقار
نجم وقار
سہیل قیصر
صہیب قیصر

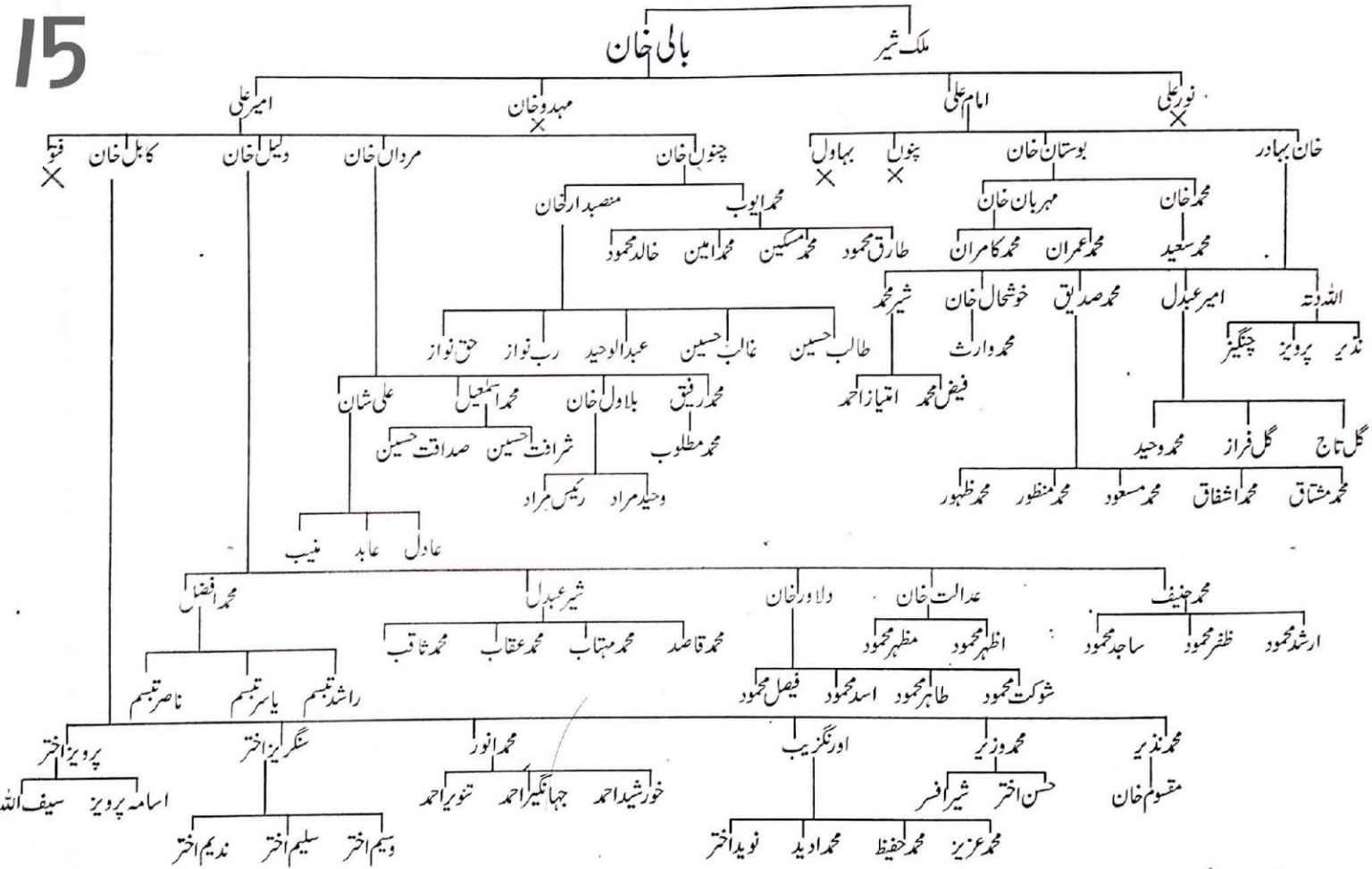

حال مقیم دھیرکوٹ کیٹھوالاں، اندریلیاں، بکنا

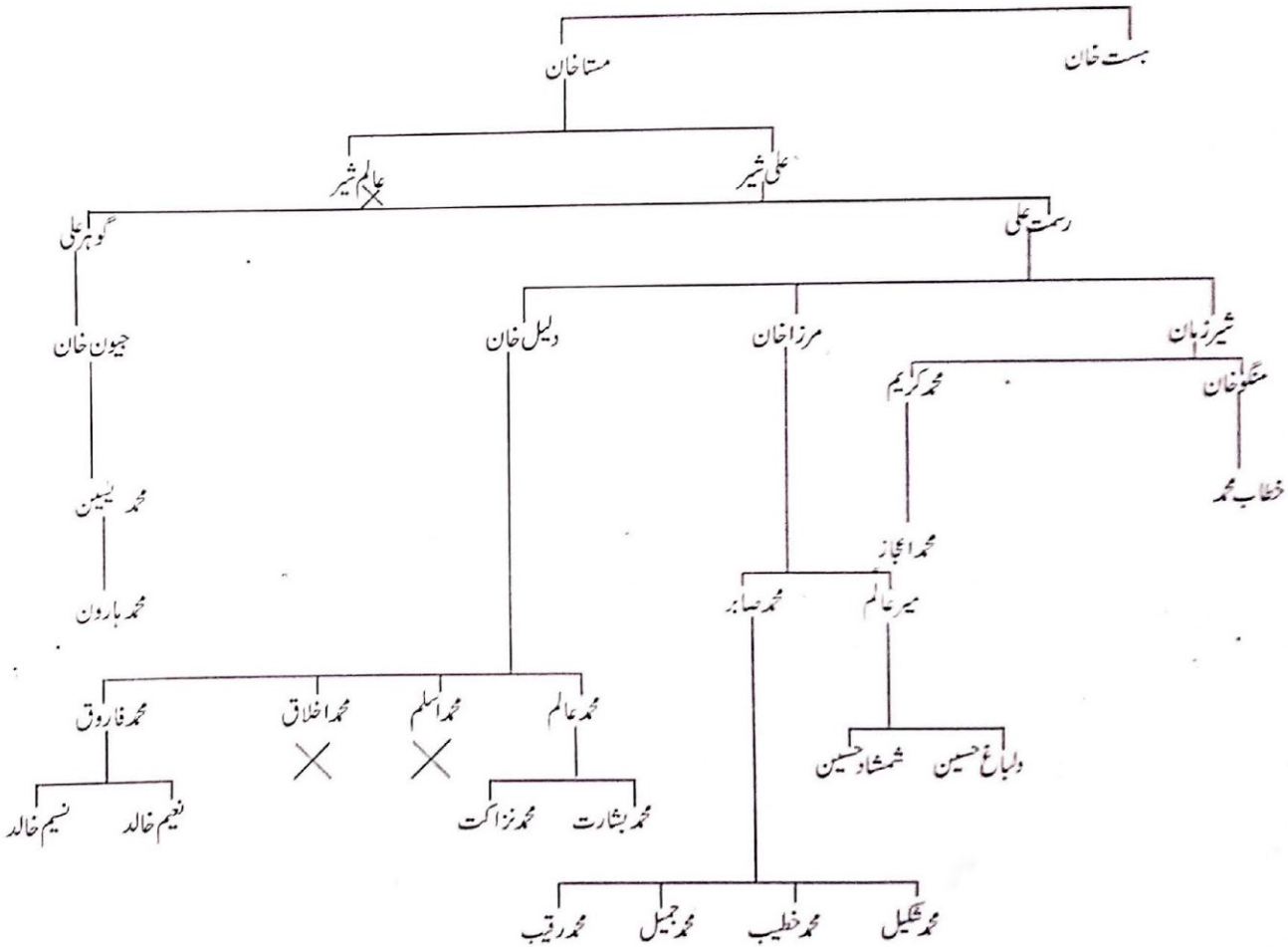
بست خان
مستا خان
علی شیر
عالم شیر
رستم علی
گوہر علی
شیر زمان
مرزا خان
دلیل خان
جیون خان
مسلم خان
محمد کریم
خطاب محمد
محمد یسین
محمد اعجاز
محمد ہارون
میر عالم
محمد صابر
محمد فاروق
محمد اخلاق
محمد اسلم
محمد عالم
دلباغ حسین
شمشاد حسین
نعیم خالد
نسیم خالد
محمد بشارت
محمد نزاکت
محمد شکیل
محمد خطیب
محمد جمیل
محمد رقیب

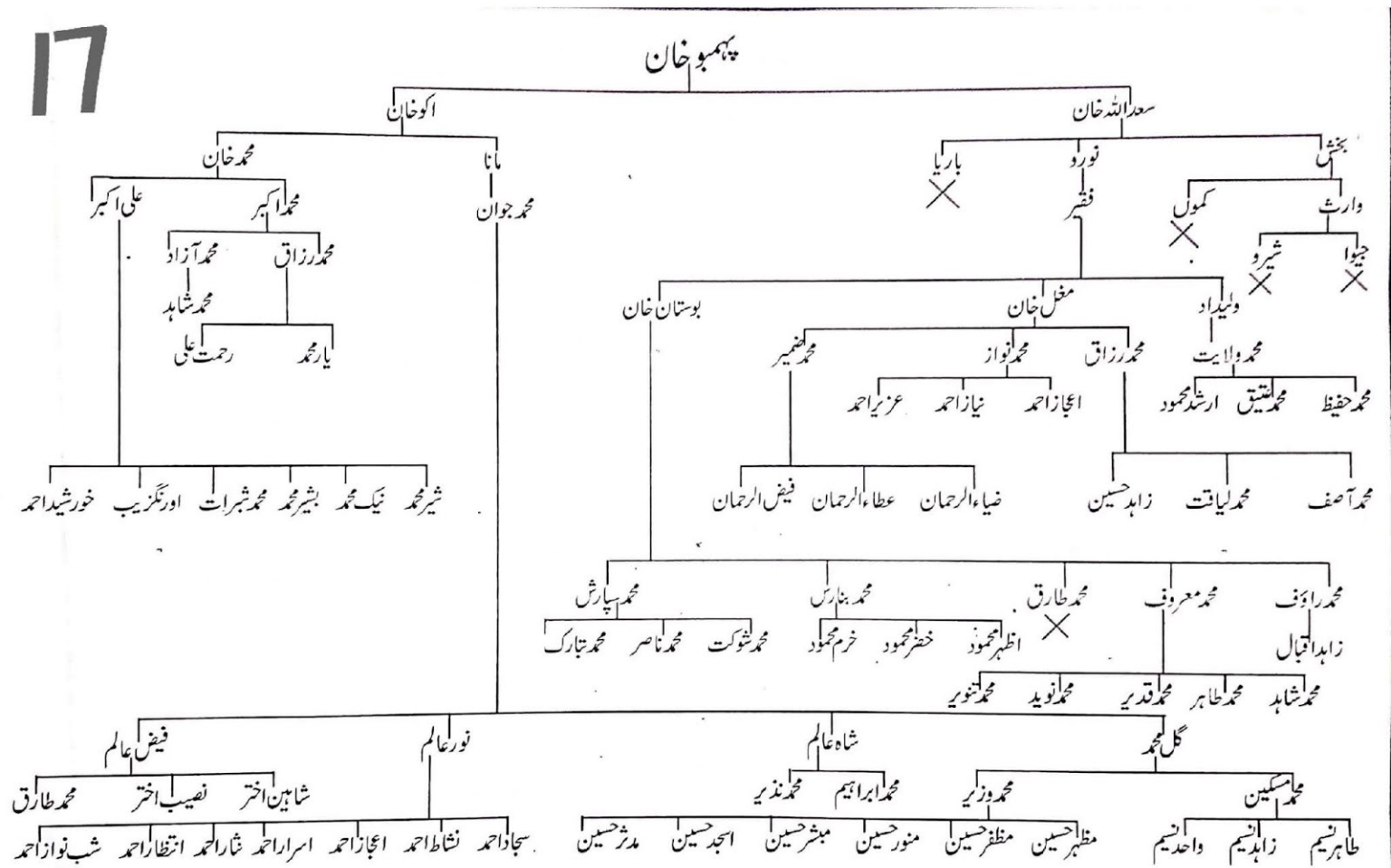
پہمبو خان
سعداللہ خان
اکو خان
بخش
نورو
باریا
مانا
محمد خان
وارث
کموں
جیوا
شیرو
محمد جوان
علی اکبر
محمد اکبر
ولیداد
مغل خان
بوستان خان
محمد رزاق
محمد آزاد
محمد ولایت
محمد نواز
محمد الضمیر
محمد شاہد
محمد حفیظ
محمد لتیق
ارشد محمود
اعجاز احمد
نیاز احمد
عزیر احمد
یار محمد
رحمت علی
شیر محمد
نیک محمد
بشیر محمد
محمد شبرات
اورنگزیب
خورشید احمد
ضیاء الرحمان
عطاء الرحمان
فیض الرحمان
محمد آصف
محمد لیاقت
زاہد حسین
محمد راؤف
محمد معروف
محمد طارق
محمد بنارس
محمد سپارش
زاہد اقبال
اظہر محمود
خضر محمود
خرم محمود
محمد شوکت
محمد ناصر
محمد تبارک
محمد شاہد
محمد طاہر
محمد قدیر
محمد نوید
محمد تنویر
گل محمد
شاہ عالم
نور عالم
فیض عالم
محمد مسکین
محمد وزیر
محمد ابراہیم
محمد نذیر
شاہین اختر
نصیب اختر
محمد طارق
طاہر نسیم
زاہد نسیم
واحد نسیم
مظہر حسین
مظفر حسین
منور حسین
مبشر حسین
اسجد حسین
مدثر حسین
سجاد احمد
نشاط احمد
اعجاز احمد
اسرار احمد
نثار احمد
انتظار احمد
شب نواز احمد

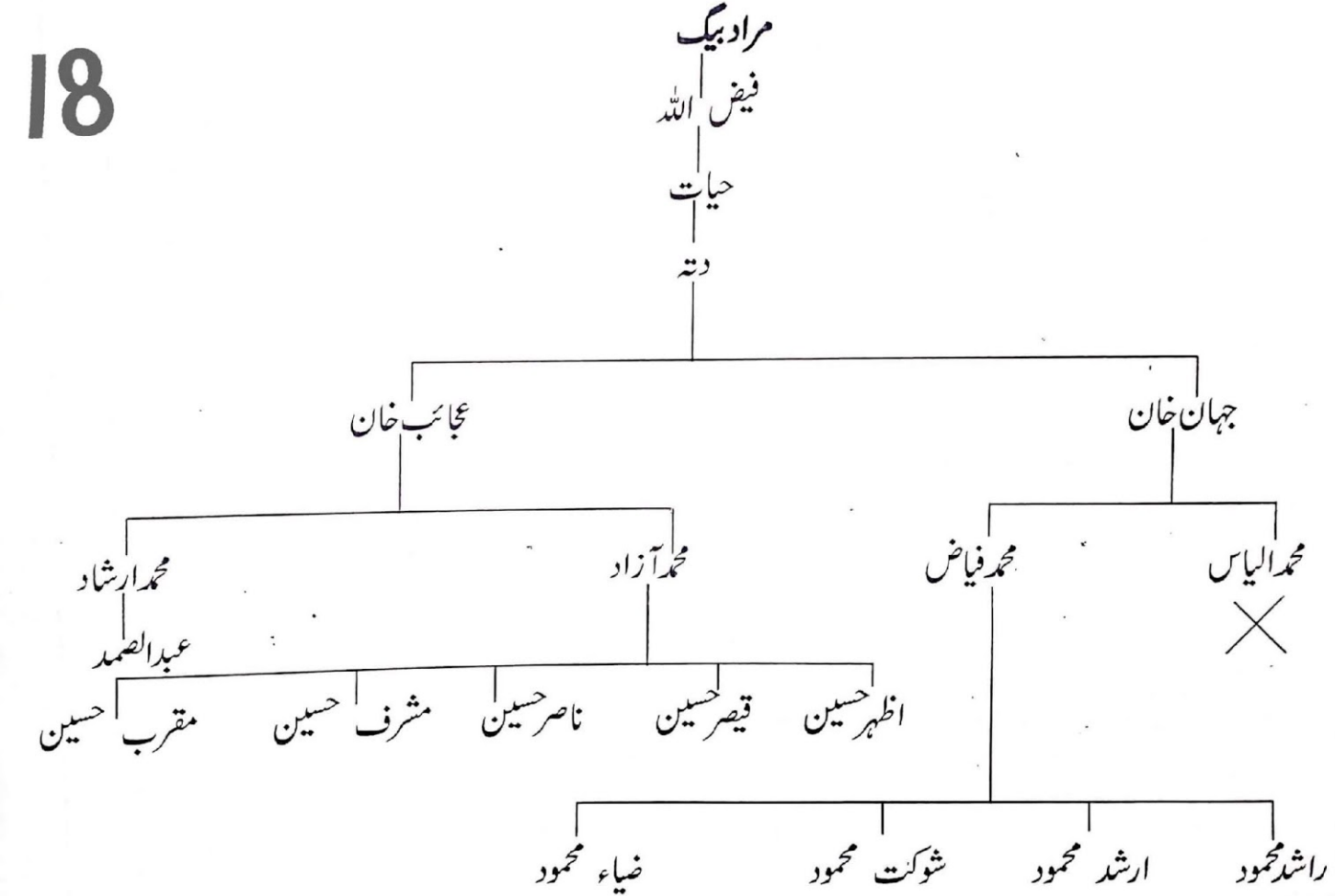
مراد بیگ
فیض اللہ
حیات
دتہ
جہان خان
عجائب خان
محمد الیاس
محمد فیاض
محمد آزاد
محمد ارشاد
عبدالصمد
اظہر حسین
قیصر حسین
ناصر حسین
مشرف حسین
مقرب حسین
راشد محمود
ارشد محمود
شوکت محمود
ضیاء محمود

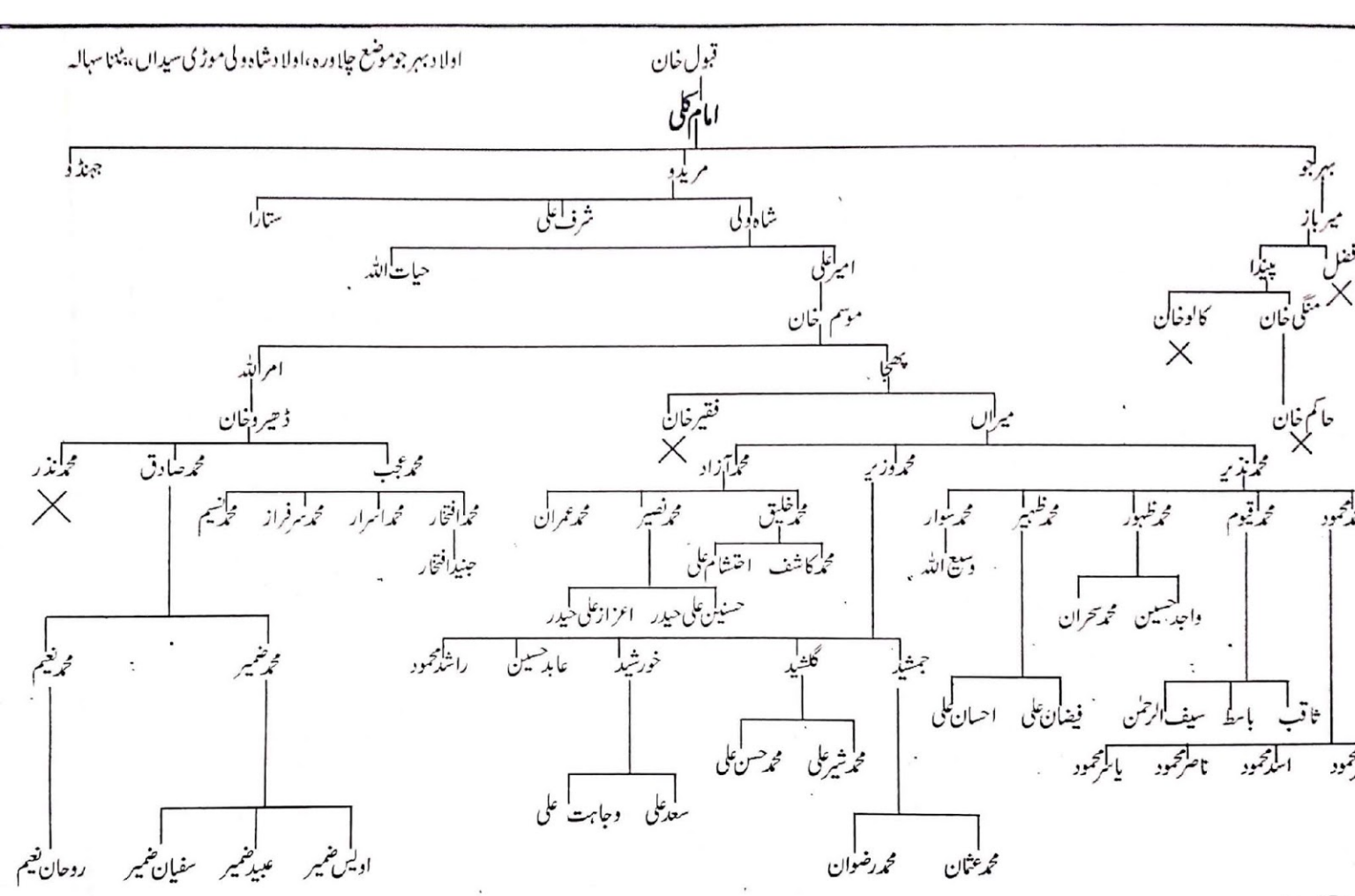
اولاد بہر جو موضع چاوڑہ، اولاد شاہ ولی موڑی سیداں، ٹنانہ سہالہ
قبول خان
امام کلی
جھنڈو
مریدو
بہرجو
شاہ ولی
شرف علی
ستارا
میر باز
فضل
پنڈا
امیر علی
حیات اللہ
منگی خان
کالو خان
موسم خان
حاکم خان
امر اللہ
پھجا
ڈھیرو خان
فقیر خان
میراں
محمد نذیر
محمد وزیر
محمد آزاد
محمد نذر
محمد صادق
محمد عجب
محمد سوار
محمد ظہیر
محمد ظہور
محمد قیوم
محمد انیم
محمد نسیم
محمد سرفراز
محمد اسرار
محمد افتخار
محمد عمران
محمد نصیر
محمد خلیق
وسیع اللہ
واجد حسین
محمد سحران
جنید افتخار
محمد کاشف
احتشام علی
حسنین علی حیدر
اعزاز علی حیدر
محمد نعیم
محمد ضمیر
راشد محمود
عابد حسین
خورشید
گلشید
جمشید
احسان علی
فیضان علی
ثاقب
باسط
سیف الرحمن
اسد محمود
ناصر محمود
یاسر محمود
محمد شیر علی
محمد حسن علی
سعد علی
وجاہت علی
محمد عثمان
محمد رضوان
اویس ضمیر
عبید ضمیر
سفیان ضمیر
روحان نعیم

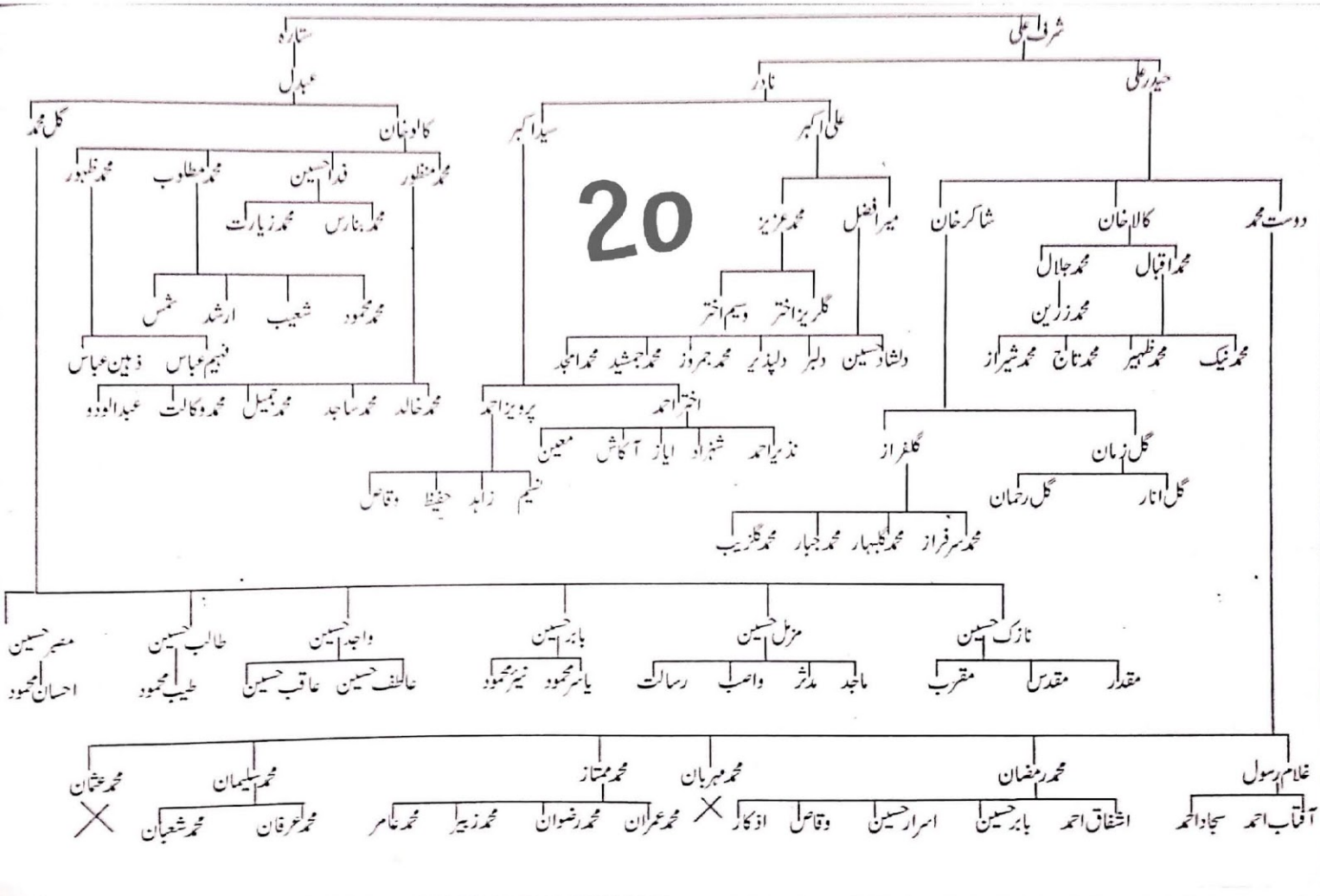
شرف علی
حیدر علی
نادر
علی اکبر
سید اکبر
ستارہ
عبدل
کل محمد
کالو خان
محمد منظور
محمد مطلوب
محمد ظہور
فدا حسین
محمد بنارس
محمد زیارت
محمد محمود
شعیب
ارشاد
شمس
فہیم عباس
ذہین عباس
محمد خالد
محمد ساجد
محمد جمیل
محمد وکالت
عبدالودود
20
دوست محمد
کالا خان
شاکر خان
محمد اقبال
محمد جلال
محمد زرین
محمد نیک
محمد ظہیر
محمد تاج
محمد شیراز
میر افضل
محمد عزیز
گلریز اختر
وسیم اختر
دلشاد حسین
دلبر
دلپذیر
محمد جمروز
محمد جمشید
محمد امجد
پرویز احمد
اختر احمد
نذیر احمد
شہزاد
ایاز
آکاش
معین
نسیم
زاہد
حفیظ
وقاص
گل زمان
گل انار
گل رحمان
گلفراز
محمد سرفراز
محمد گلبہار
محمد جبار
محمد گلزیب
نازک حسین
مقدار
مقدس
مقرب
مزمل حسین
ماجد
مدثر
واصب
رسالت
بابر حسین
یاسر محمود
نیر محمود
واجد حسین
عالطف حسین
عاقب حسین
طالب حسین
طیب محمود
مصبر حسین
احسان محمود
غلام رسول
آفتاب احمد
سجاد احمد
محمد رمضان
اشفاق احمد
بابر حسین
اسرار حسین
وقاص
اذکار
محمد مہربان
محمد ممتاز
محمد عمران
محمد رضوان
محمد زبیر
محمد عامر
محمد سلیمان
محمد عرفان
محمد شعبان
محمد عثمان

حال مقیم ڈھوک حافظ راولپنڈی

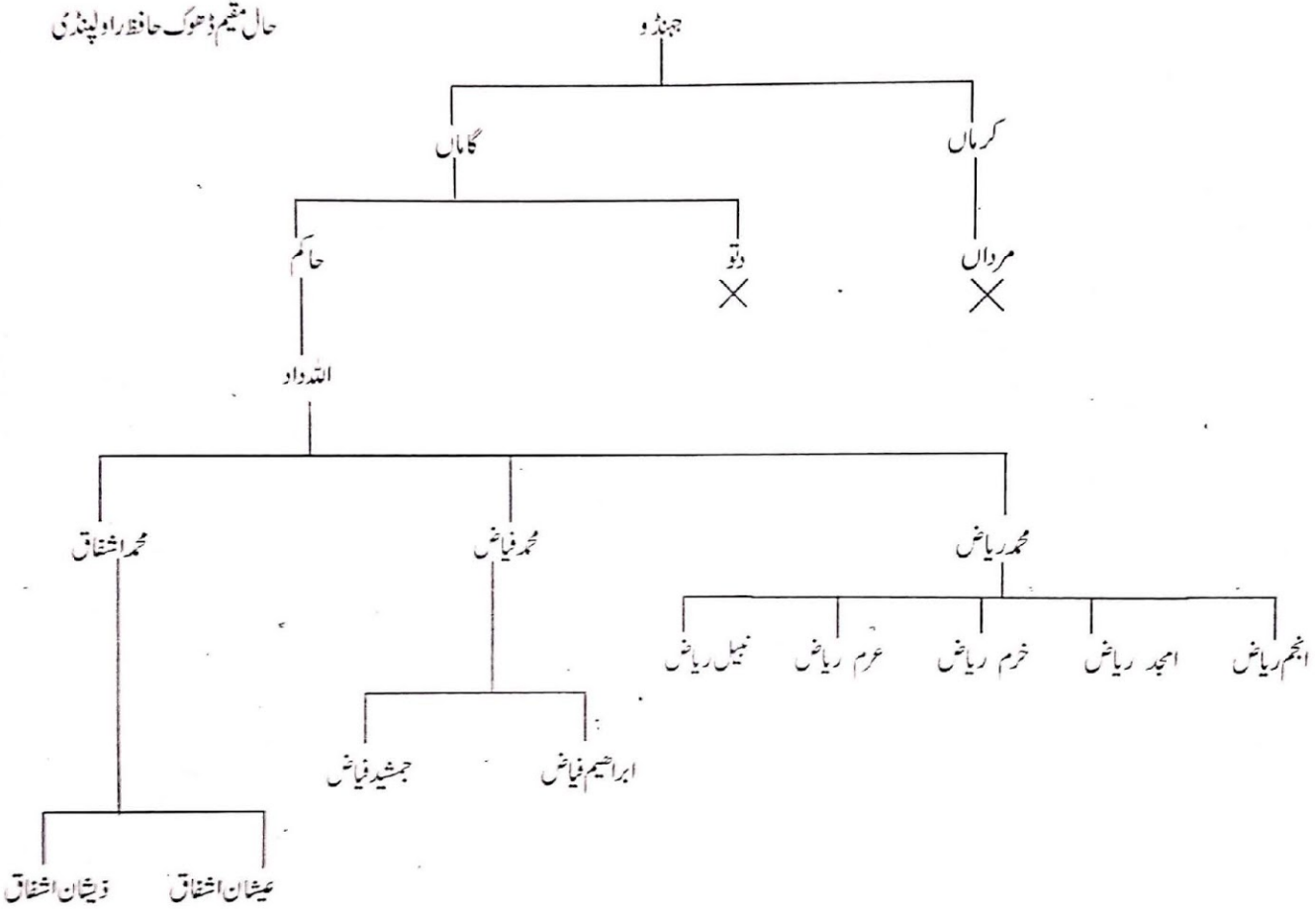

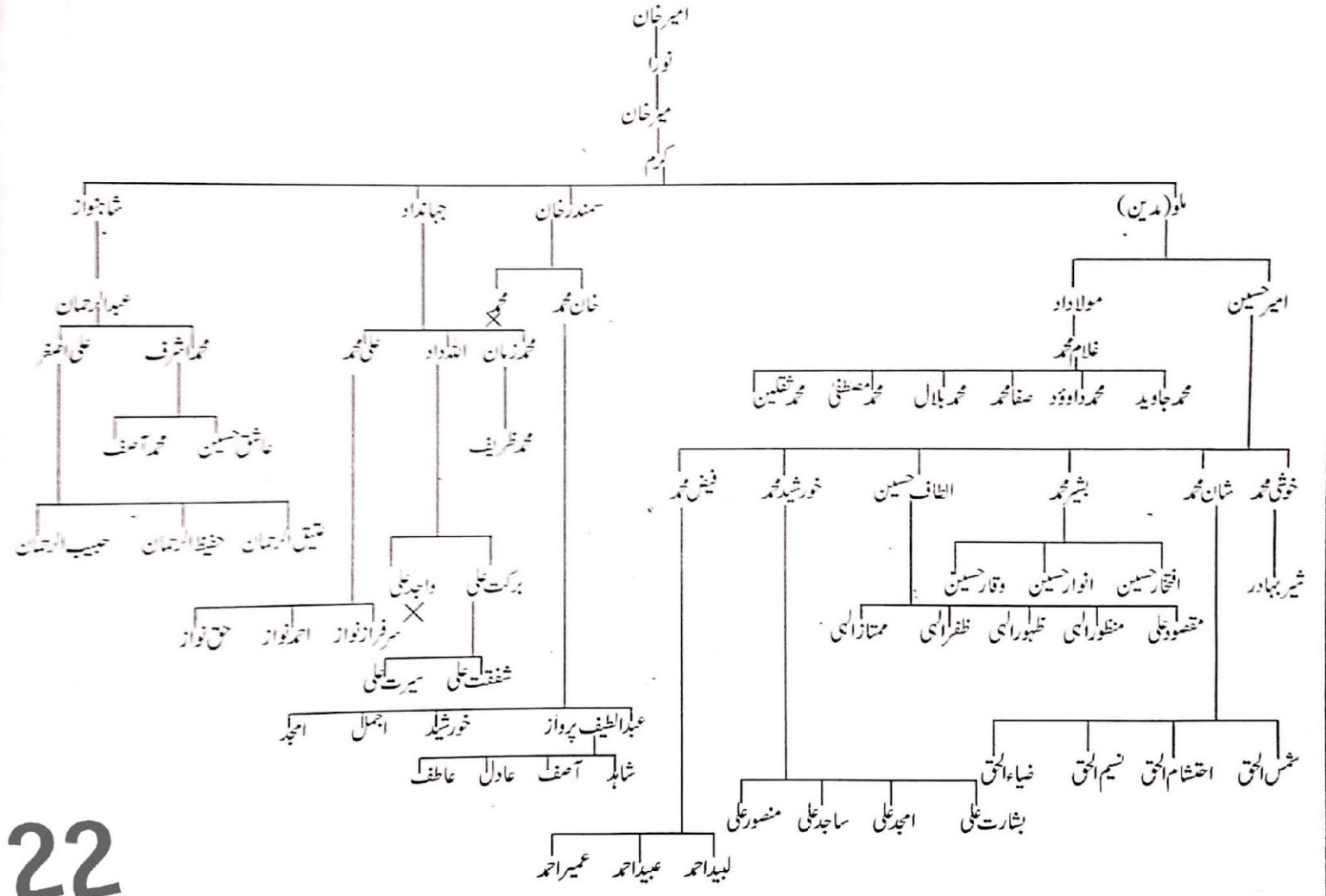
امیر خان
نورا
میر خان
کرم
ملو (مدین)
سمندر خان
جہانداد
شاہنواز
امیر حسین
مولاداد
خان محمد
محمد زمان
اللہ داد
علی محمد
عبدالرحمان
غلام محمد
محمد جاوید
محمد داؤد
صفا محمد
محمد بلال
محمد مصطفی
محمد ثقلین
محمد اشرف
علی اصغر
عاشق حسین
محمد آصف
محمد ظریف
خوشی محمد
شان محمد
بشیر محمد
الطاف حسین
خورشید محمد
فیض محمد
شیر بہادر
افتخار حسین
انوار حسین
وقار حسین
مقصود علی
منظور الٰہی
ظہور الٰہی
ظفر الٰہی
ممتاز الٰہی
شمس الحق
احتشام الحق
نسیم الحق
ضیاء الحق
بشارت علی
امجد علی
ساجد علی
منصور علی
لبید احمد
عبید احمد
عمیر احمد
عتیق الرحمان
حفیظ الرحمان
حبیب الرحمان
برکت علی
واجد علی
سرفراز نواز
احمد نواز
حق نواز
شفقت علی
سیرت علی
عبدالطیف پرواز
خورشید
اجمل
امجد
شاہد
آصف
عادل
عاطف

پتی لنگر خان

اولاد مدین خان حال متیم وجزئی مکاں

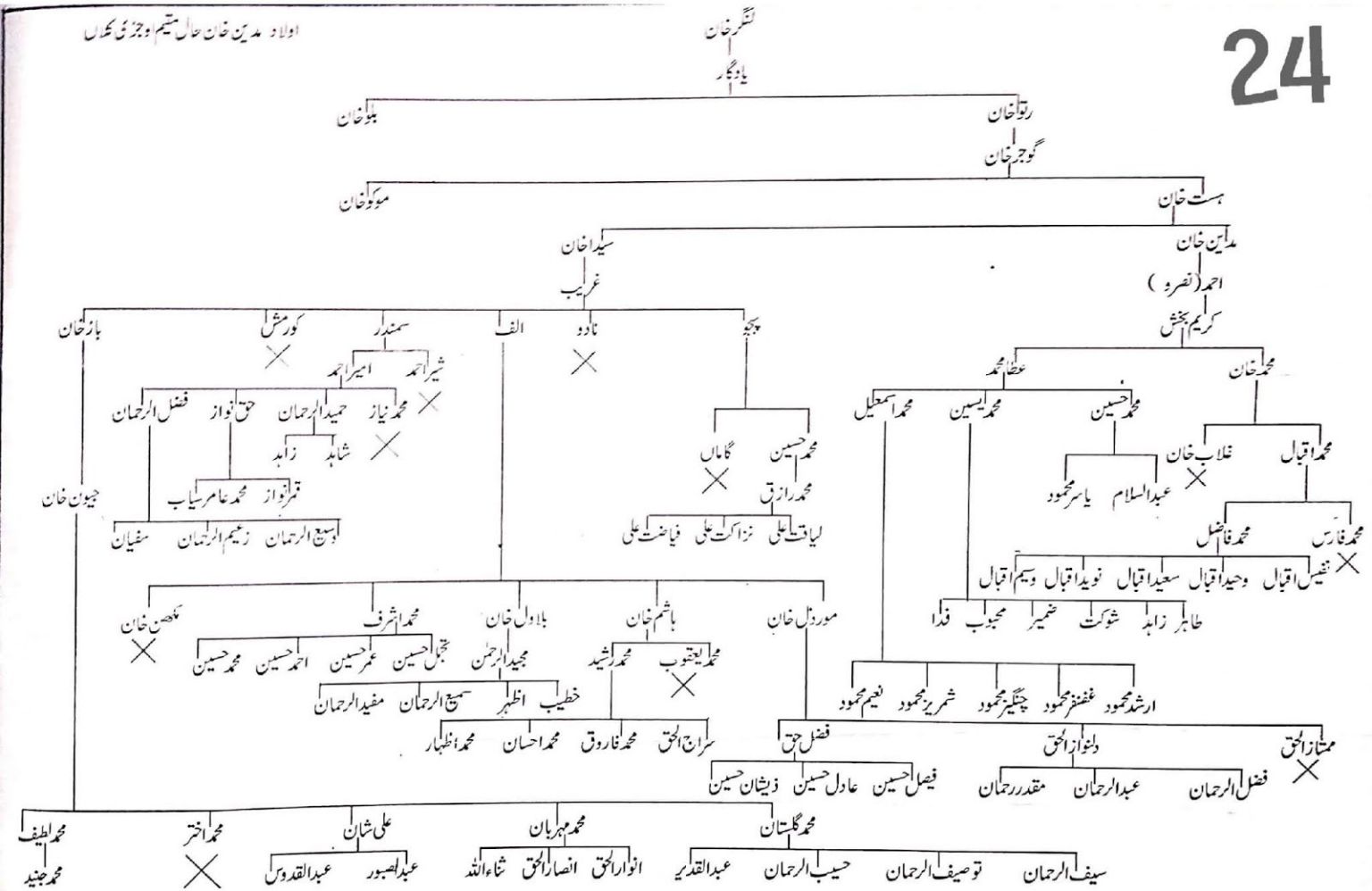

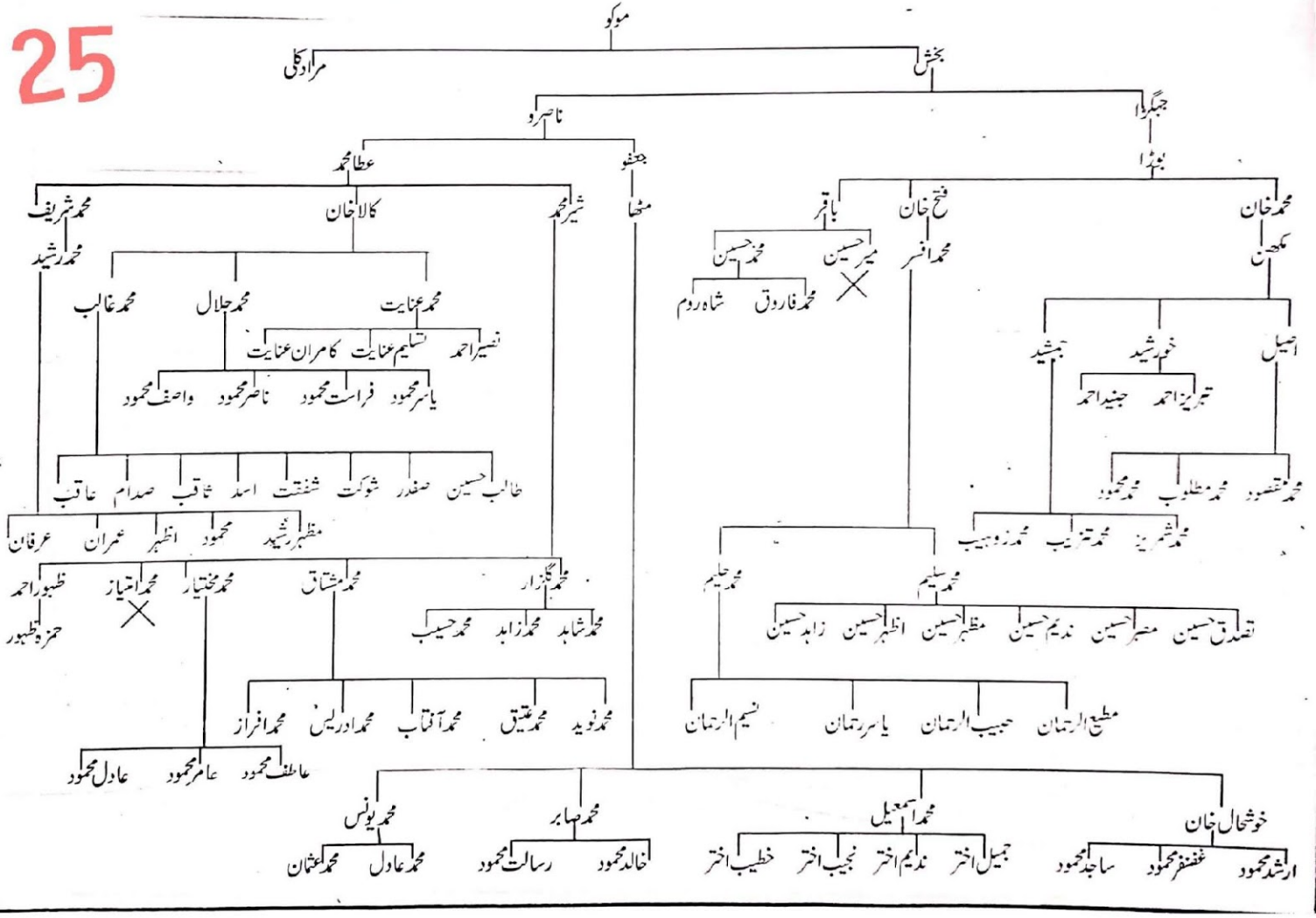
موکو
بخش
مراد کلی
جھگڑا
ناصرو
بوڑا
جعفو
عطا محمد
محمد خان
فتح خان
باقر
مکھن
محمد افسر
میر حسین
محمد حسین
محمد فاروق
شاہ روم
اصیل
خورشید
جمشید
تبریز احمد
جنید احمد
محمد مقصود
محمد مطلوب
محمد محمود
محمد شمریز
محمد تزیب
محمد زوہیب
محمد سلیم
محمد حلیم
تصدق حسین
مصر حسین
ندیم حسین
مظہر حسین
اظہر حسین
زاہد حسین
مطیع الرحمان
حبیب الرحمان
یاسر رحمان
نسیم الرحمان
مٹھا
شیر محمد
کالا خان
محمد شریف
محمد رشید
محمد عنایت
محمد جلال
محمد غالب
نصیر احمد
تسلیم عنایت
کامران عنایت
یاسر محمود
فراست محمود
ناصر محمود
واصف محمود
طالب حسین
صفدر
شوکت
شفقت
اسد
ثاقب
صدام
عاقب
مظہر رشید
محمود
اظہر
عمران
عرفان
محمد گلزار
محمد مشتاق
محمد مختیار
محمد امتیاز
ظہور احمد
حمزہ ظہور
محمد شاہد
محمد زاہد
محمد حسیب
محمد نوید
محمد عتیق
محمد آفتاب
محمد ادریس
محمد افراز
عاطف محمود
عامر محمود
عادل محمود
خوشحال خان
محمد اسمعیل
محمد صابر
محمد یونس
ارشد محمود
غضنفر محمود
ساجد محمود
جمیل اختر
ندیم اختر
نجیب اختر
خطیب اختر
خالد محمود
رسالت محمود
محمد عادل
محمد عثمان

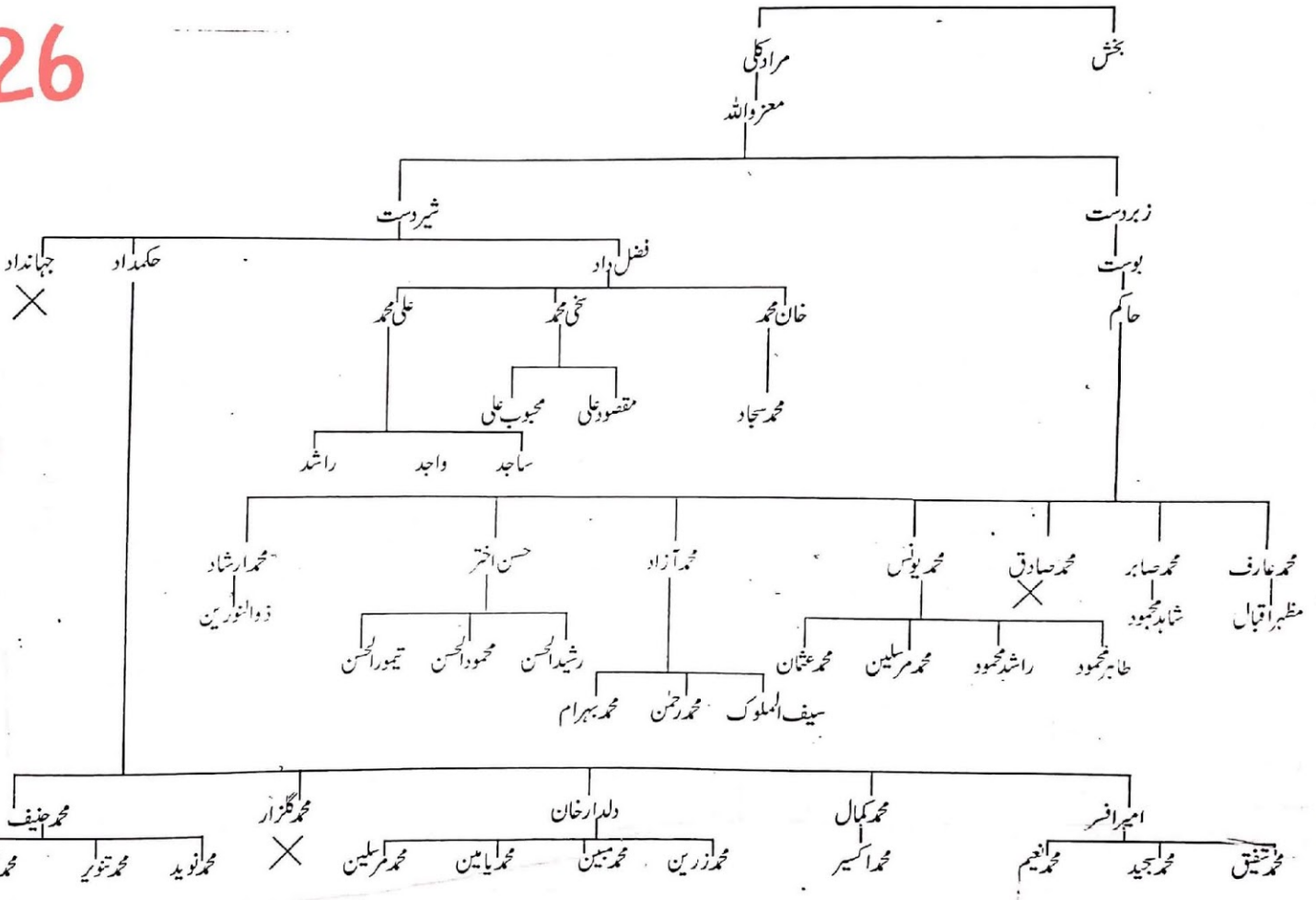
بخش
مراد کلی
معزوالله
زبردست
شیردست
بوست
حاکم
فضل داد
جہانداد
حکمداد
خان محمد
سخی محمد
علی محمد
محمد سجاد
مقصود علی
محبوب علی
راشد
واجد
ساجد
محمد عارف
محمد صابر
محمد صادق
محمد یونس
محمد آزاد
حسن اختر
محمد ارشاد
مظہر اقبال
شاہد محمود
طاہر محمود
راشد محمود
محمد مرسلین
محمد عثمان
سیف الملوک
محمد رحمٰن
محمد بہرام
رشید الحسن
محمود الحسن
تیمور الحسن
ذوالنورین
امیر افسر
محمد کمال
دلدار خان
محمد گلزار
محمد حنیف
محمد تحقیق
محمد نعیم
محمد مجید
محمد اکسیر
محمد زرین
محمد مبین
محمد یامین
محمد مرسلین
محمد نجیب
محمد تنویر
محمد نوید

اولاد الف، پیر بخش، حیدر حال مقیم فیض آباد، اجڑی کلاں

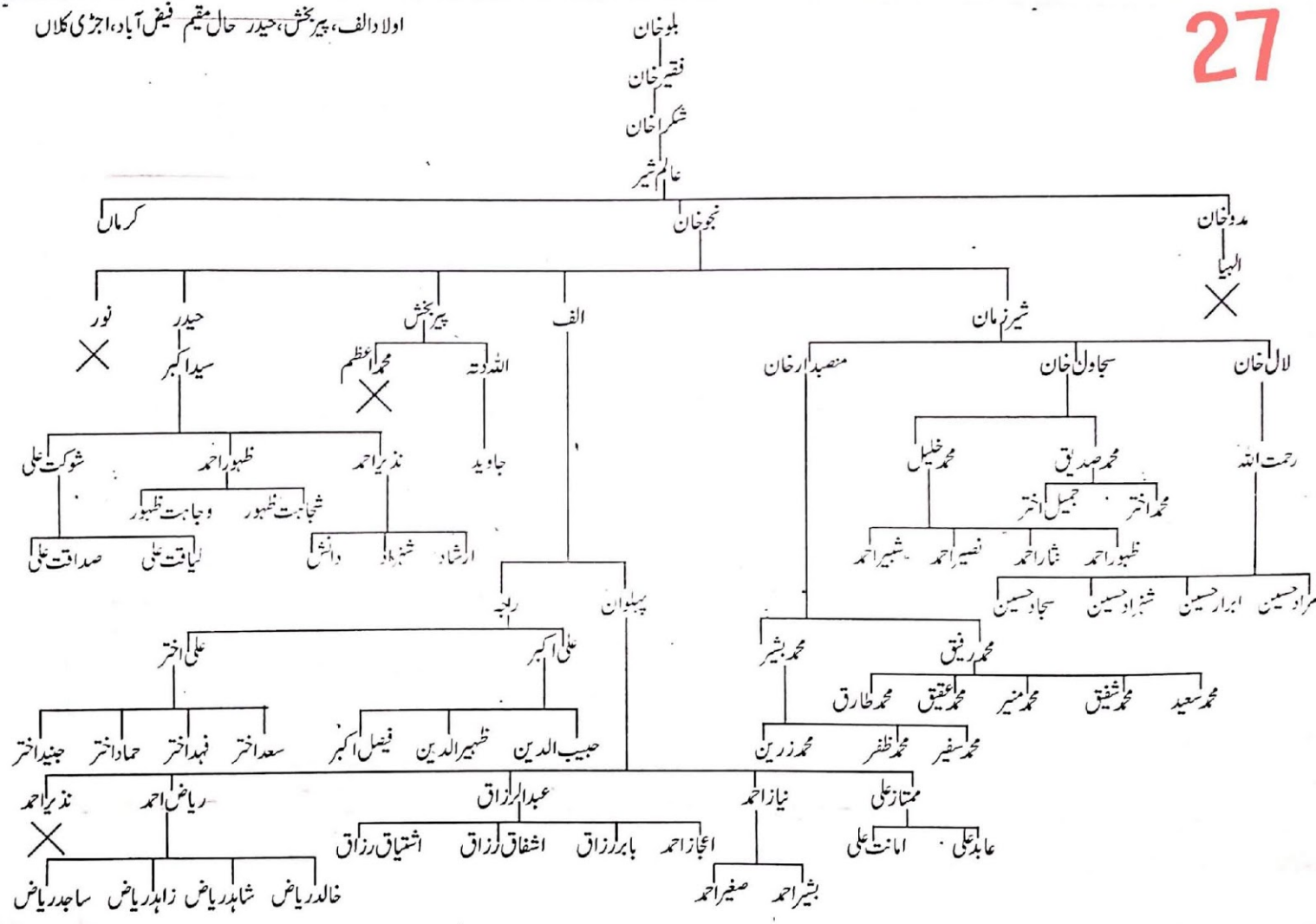

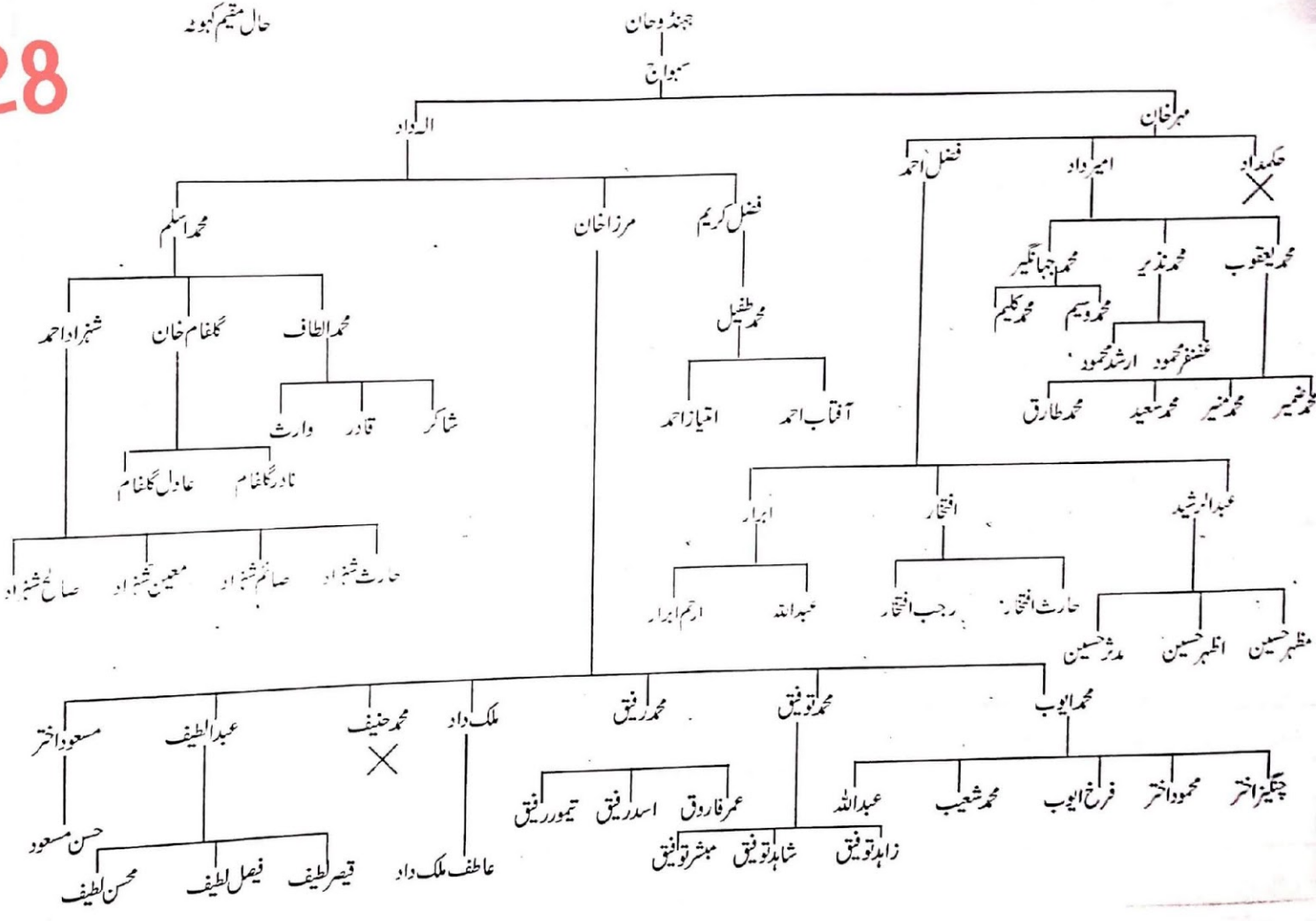
حال مقیم کہوٹہ
جہنڈو خان
سمواج
مہر خان
الہ داد
حکمداد
امیر داد
فضل احمد
محمد یعقوب
محمد نذیر
محمد جہانگیر
محمد وسیم
محمد کلیم
غضنفر محمود
ارشد محمود
محمد ظہیر
محمد منیر
محمد سعید
محمد طارق
فضل کریم
مرزا خان
محمد اسلم
محمد طفیل
آفتاب احمد
امتیاز احمد
شہزاد احمد
گلغام خان
محمد الطاف
شاکر
قادر
وارث
نادر گلغام
عادل گلغام
حارث شہزاد
صائم شہزاد
معین شہزاد
صالح شہزاد
عبدالرشید
افتخار
ابرار
مظہر حسین
اظہر حسین
مدثر حسین
حارث افتخار
رجب افتخار
عبداللہ
ارحم ابرار
محمد ایوب
محمد توفیق
محمد رفیق
ملک داد
محمد حنیف
عبداللطیف
مسعود اختر
چنگیز اختر
محمود اختر
فرخ ایوب
محمد شعیب
عبداللہ
زاہد توفیق
شاہد توفیق
مبشر توفیق
عمر فاروق
اسد رفیق
تیمور رفیق
عاطف ملک داد
قیصر لطیف
فیصل لطیف
محسن لطیف
حسن مسعود


پتی قمر علی

اولاد دیدو، اولاد ولیداد اور اولاد منصبدار حال مقیم بیل چکہ، بملہڑی، دہلوڑ

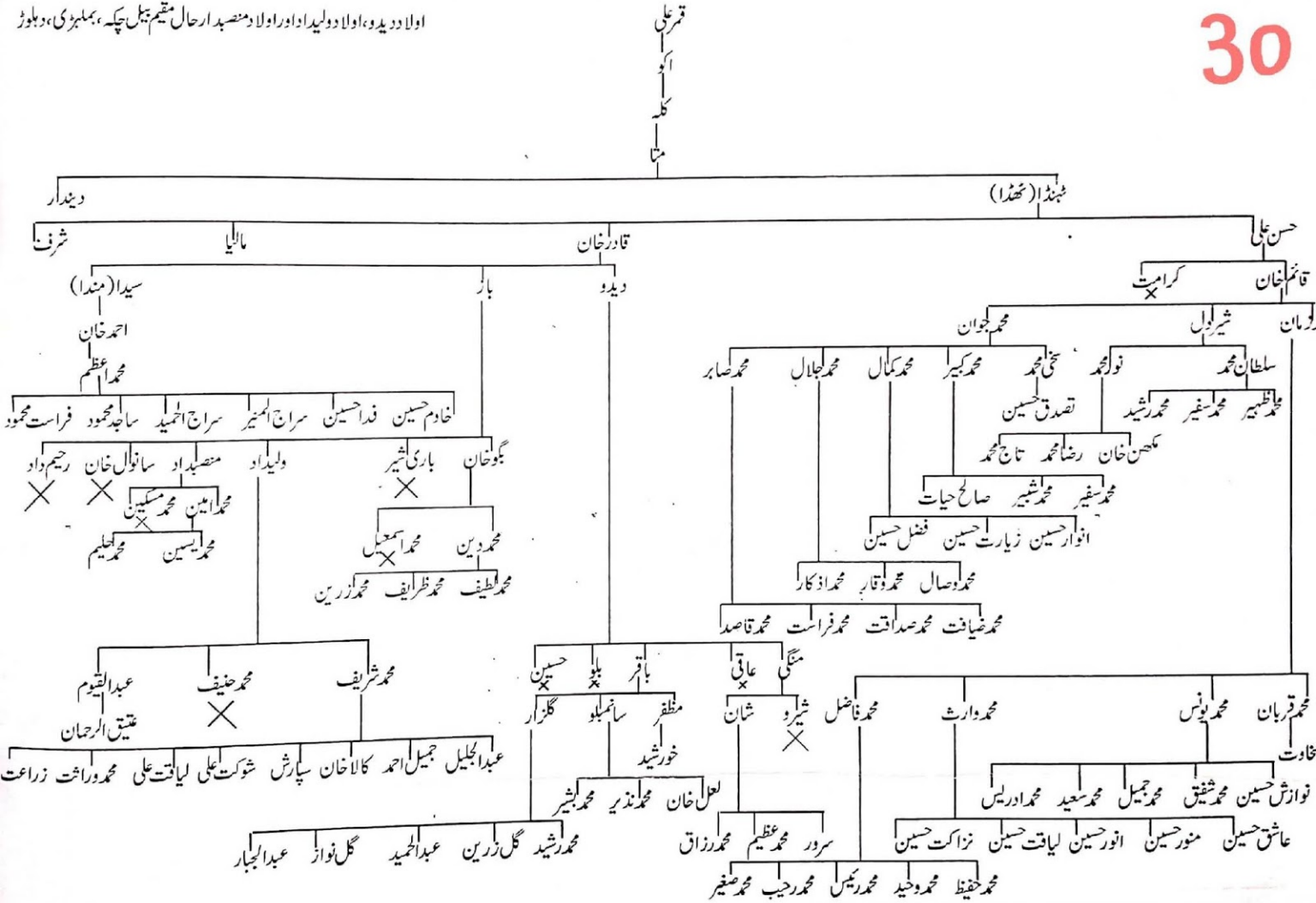

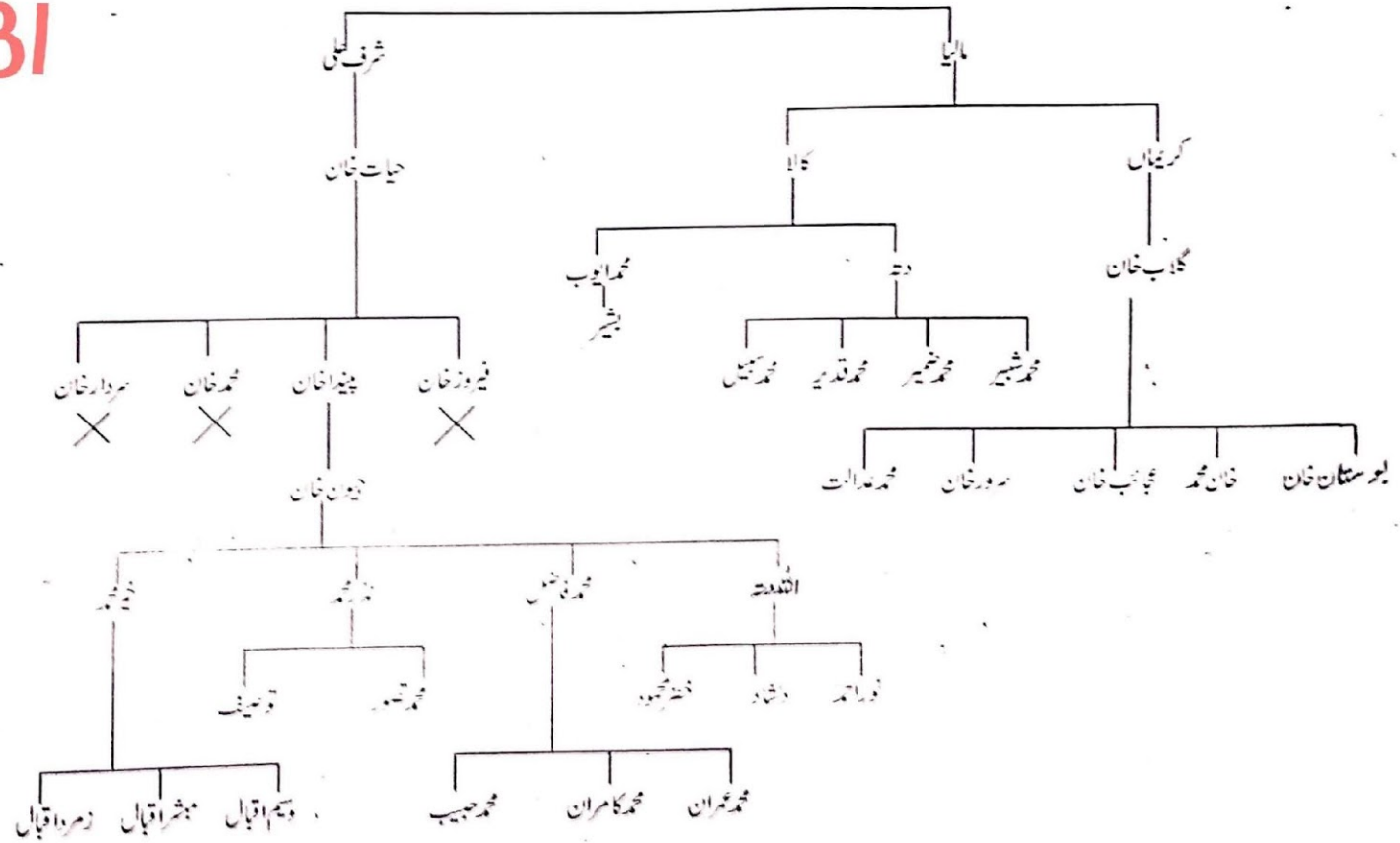

اولاد گلاب خان حال مقیم پلاسیاں۔

اولاد شرف علی حال مقیم سلاسیداں

اولاد فقیر خان حال مقیم سہالہ

